GESSI

20169

GPF2016910000G000

RETTANGOLO

data di validità
≥ 06/2017



Presa acqua

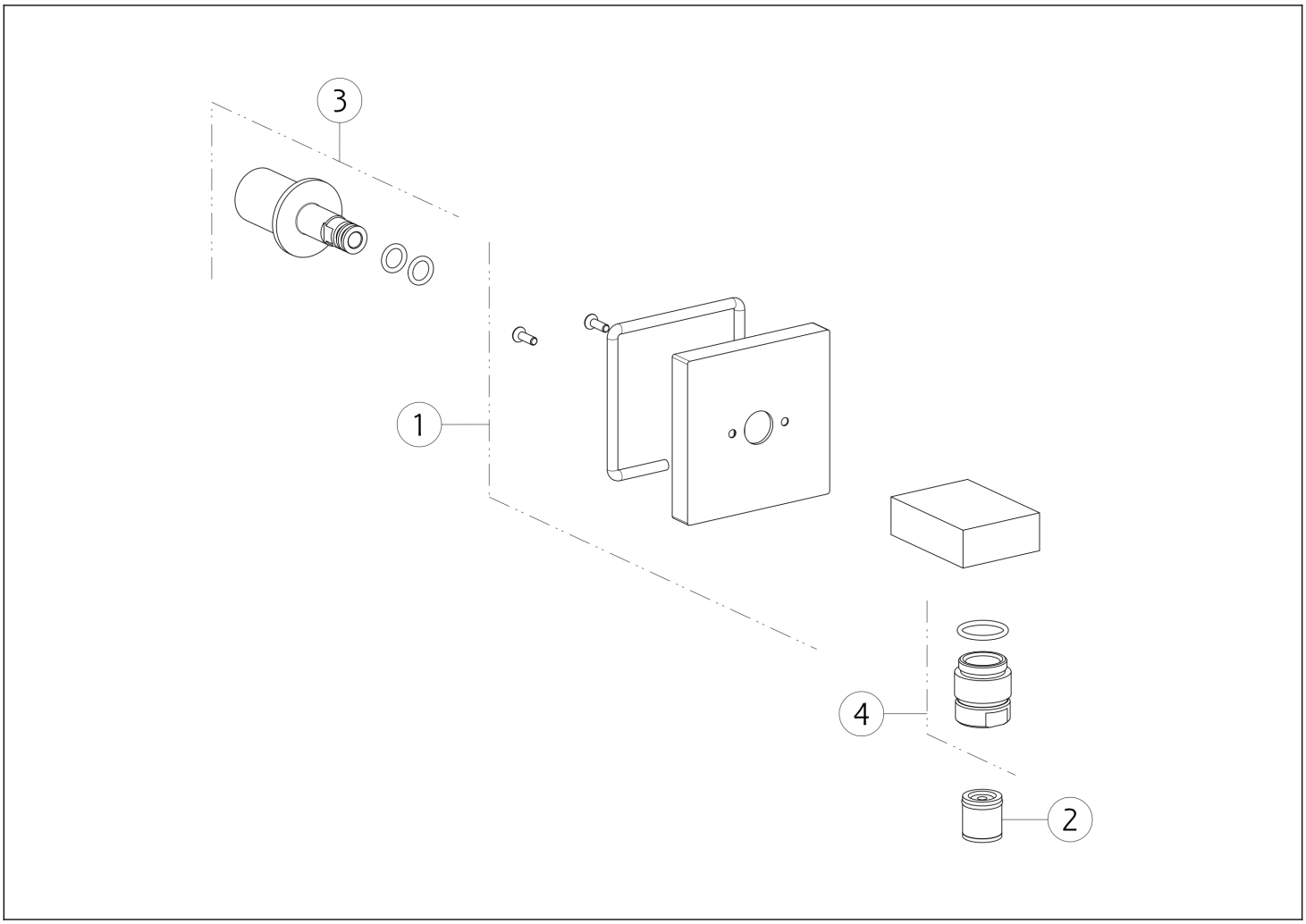

N°	Codice	Descrizione
1	SP01200	ROSONE
2	SP00014	VALVOLA DI NON RITORNO

N°	Codice	Descrizione
3	SP01254	RACCORDO
4	SP01008	RACCORDO

Gessi S.p.A. Parco Gessi, 13037 Serravalle Sesia (Vercelli) Italia Tel.+39 0163 454111 Fax.+39 0163 453150 - www.gessi.com - gessi@gessi.it Il presente disegno a termine di legge non puo' essere reso pubblico o riprodotto senza l'autorizzazione scritta della GESSI S.p.A. copyright GESSI S.p.A.