GESSI

20182

GPF2018200000G000

RETTANGOLO

Gültigkeitsdatum
≥ 04/2015



Fertigmontageset Thermostat. 1-Weg: Ausgang oben am UPK 09269. Wandmontage. Mit Thermostatkartusche, Filter, Vorabsperrung und Rückflussverhinderer. Nicht eigensicher.

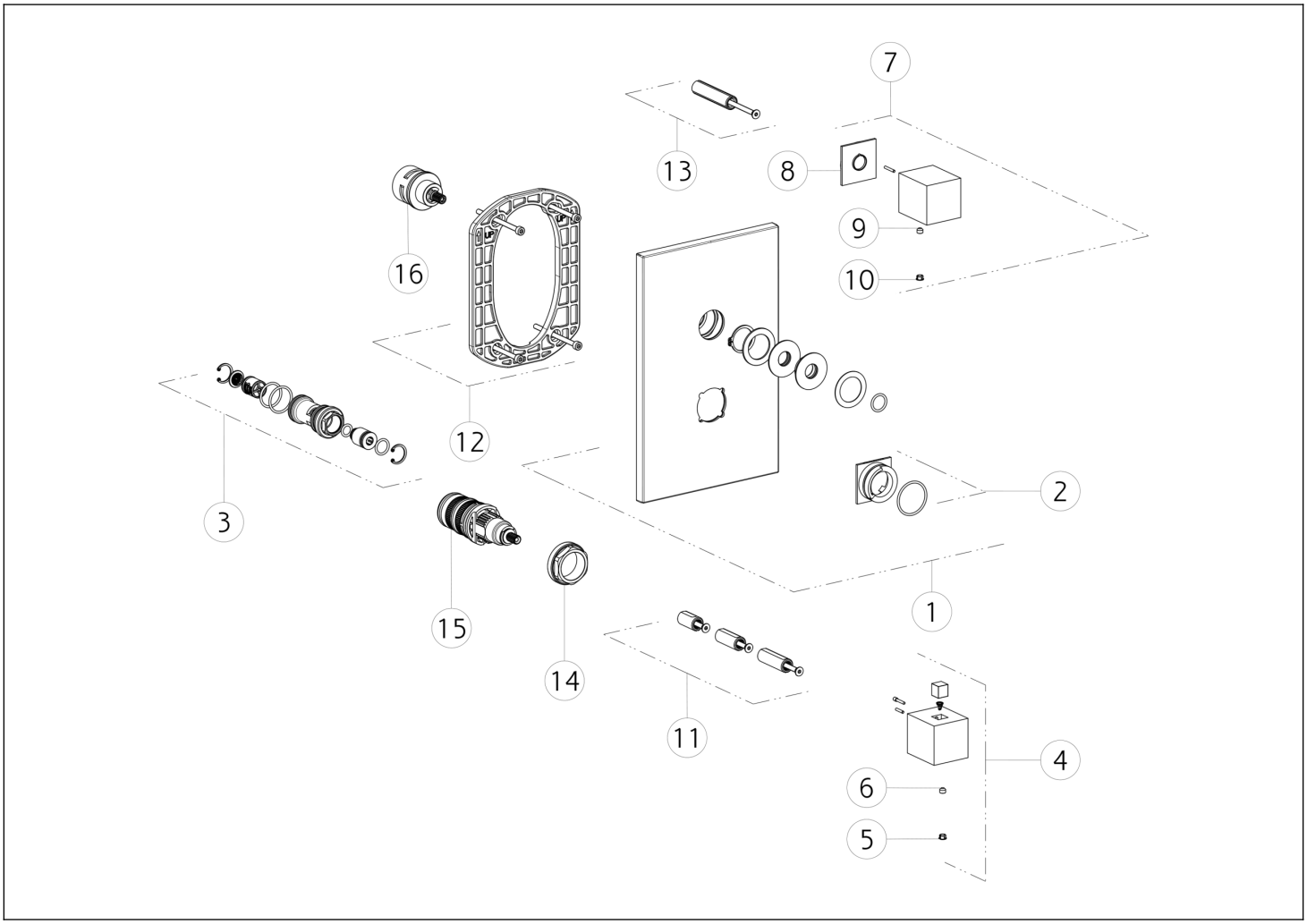

N°	Code	Beschreibung
1	SP02215	FINISHING-PLATTE
2	SP01927	INDIKATOR-RING
3	SP01942	FILTER
4	SP01924	GRIFF
5	SP00002	SCHRAUBENABDECKUNG
6	SP00137	SCHRAUBE
7	SP01947	GRIFF
8	SP01948	BEFESTIGUNGSRING

N°	Code	Beschreibung
9	SP00137	SCHRAUBE
10	SP00002	SCHRAUBENABDECKUNG
11	SP01940	ERWEITERUNG
12	SP01868	UNTERPLATTE
13	SP01946	ERWEITERUNG
14	SP01941	BEFESTIGUNGSRINGMUTTER
15	SP01936	THERMOSTATISCHE KARTUSCHE
16	SP01772	UMSTELLUNG

Gessi S.p.A. Parco Gessi, 13037 Serravalle Sesia (Vercelli) Italien Tel. +39 0163 454111 Fax. +39 0163 453150 - www.gessi.com - gessi@gessi.it Die vorliegende Zeichnung darf ohne schriftliche Genehmigung der GESSI S.p.A. nicht veröffentlicht oder vervielfältigt werden. Copyright GESSI S.p.A.