GESSI

20182

GPF2018200000G000

RETTANGOLO

fecha de validez
≥ 04/2015



Partes externas para mezclador TERMOSTATICO ducha de pared, de 1 vìas

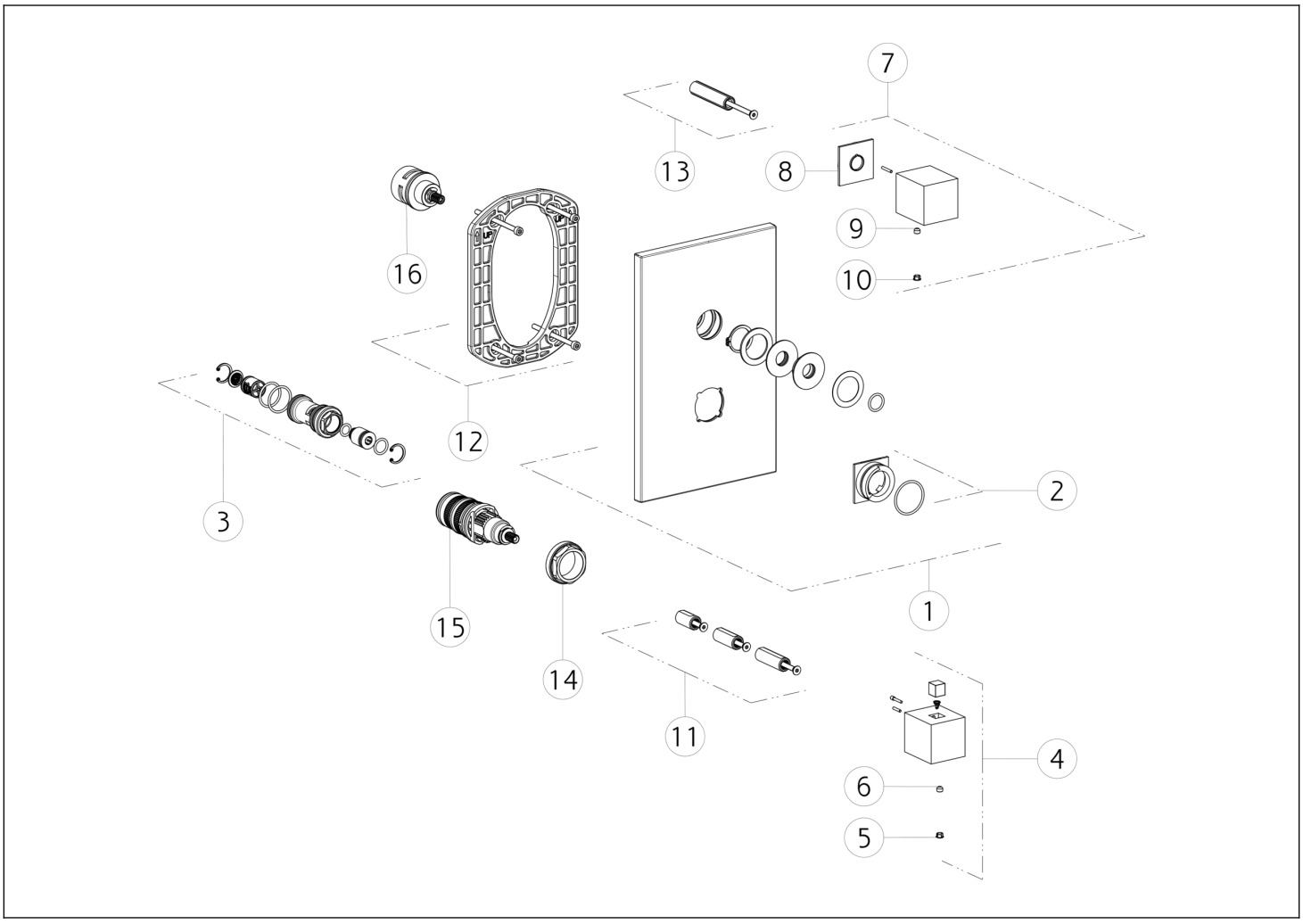

N°	Código	Descripción
1	SP02215	PLACA DE ACABADO
2	SP01927	ANILLO INDICADOR
3	SP01942	FILTRO
4	SP01924	ASA
5	SP00002	TAPA DE TORNILLO
6	SP00137	TORNILLO
7	SP01947	ASA
8	SP01948	ANILLO DE FIJACIÓN

N°	Código	Descripción
9	SP00137	TORNILLO
10	SP00002	TAPA DE TORNILLO
11	SP01940	EXTENSIÓN
12	SP01868	PLACA SECUNDARIA
13	SP01946	EXTENSIÓN
14	SP01941	TUERCA ANULAR DE FIJACIÓN
15	SP01936	CARTUCHO TERMOSTÁTICO
16	SP01772	DESVIADOR

 El presente diseño, de conformidad con la legislación vigente, no puede hacerse público ni reproducirse sin la autorización por escrito de GESSI S.p.A. Copyright GESSI S.p.A.