GESSI

# 20184

GPF2018400000G000

# RETTANGOLO

fecha de validez
≥ 03/2015



Partes externas para mezclador TERMOSTATICO ducha de pared, de 2 vìas

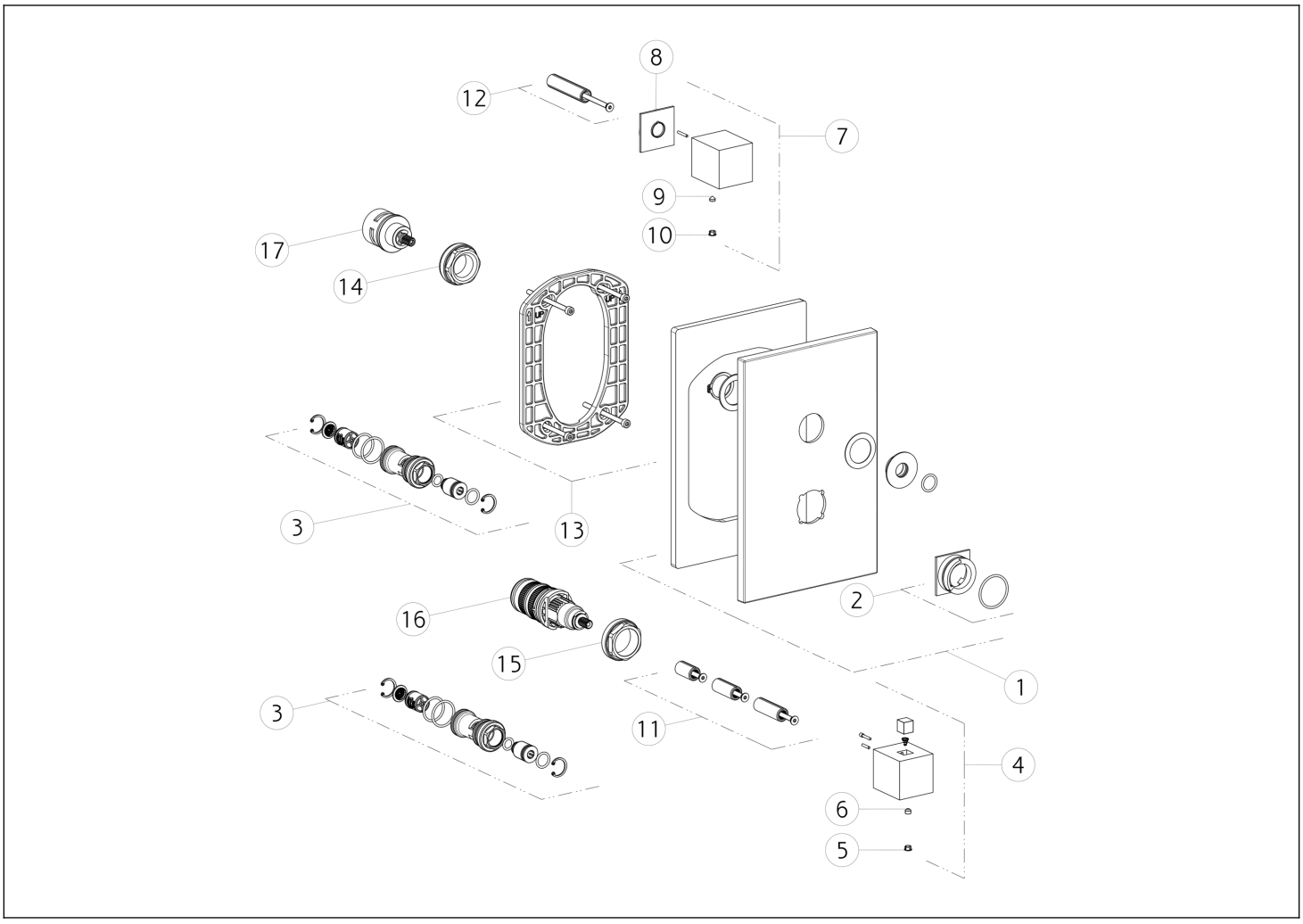


| N° | Código | Descripción |
|---|---|---|
| 1 | SP01943 | PLACA DE ACABADO |
| 2 | SP01927 | ANILLO INDICADOR |
| 3 | SP01942 | FILTRO |
| 4 | SP01924 | ASA |
| 5 | SP00002 | TAPA DE TORNILLO |
| 6 | SP00137 | TORNILLO |
| 7 | SP01947 | ASA |
| 8 | SP01948 | ANILLO DE FIJACIÓN |
| 9 | SP00137 | TORNILLO |

| N° | Código | Descripción |
|---|---|---|
| 10 | SP00002 | TAPA DE TORNILLO |
| 11 | SP01940 | EXTENSIÓN |
| 12 | SP01946 | EXTENSIÓN |
| 13 | SP01868 | PLACA SECUNDARIA |
| 14 | SP01945 | TUERCA ANULAR DE FIJACIÓN |
| 15 | SP01941 | TUERCA ANULAR DE FIJACIÓN |
| 16 | SP01936 | CARTUCHO TERMOSTÁTICO |
| 17 | SP01793 | DESVIADOR |

 El presente diseño, de conformidad con la legislación vigente, no puede hacerse público ni reproducirse sin la autorización por escrito de GESSI S.p.A. Copyright GESSI S.p.A.