GESSI

20184

GPF2018400000G000

RETTANGOLO

date de validité
≥ 03/2015



Partie apparente pour mitigeur thermostatique douche mural 2 sorties.

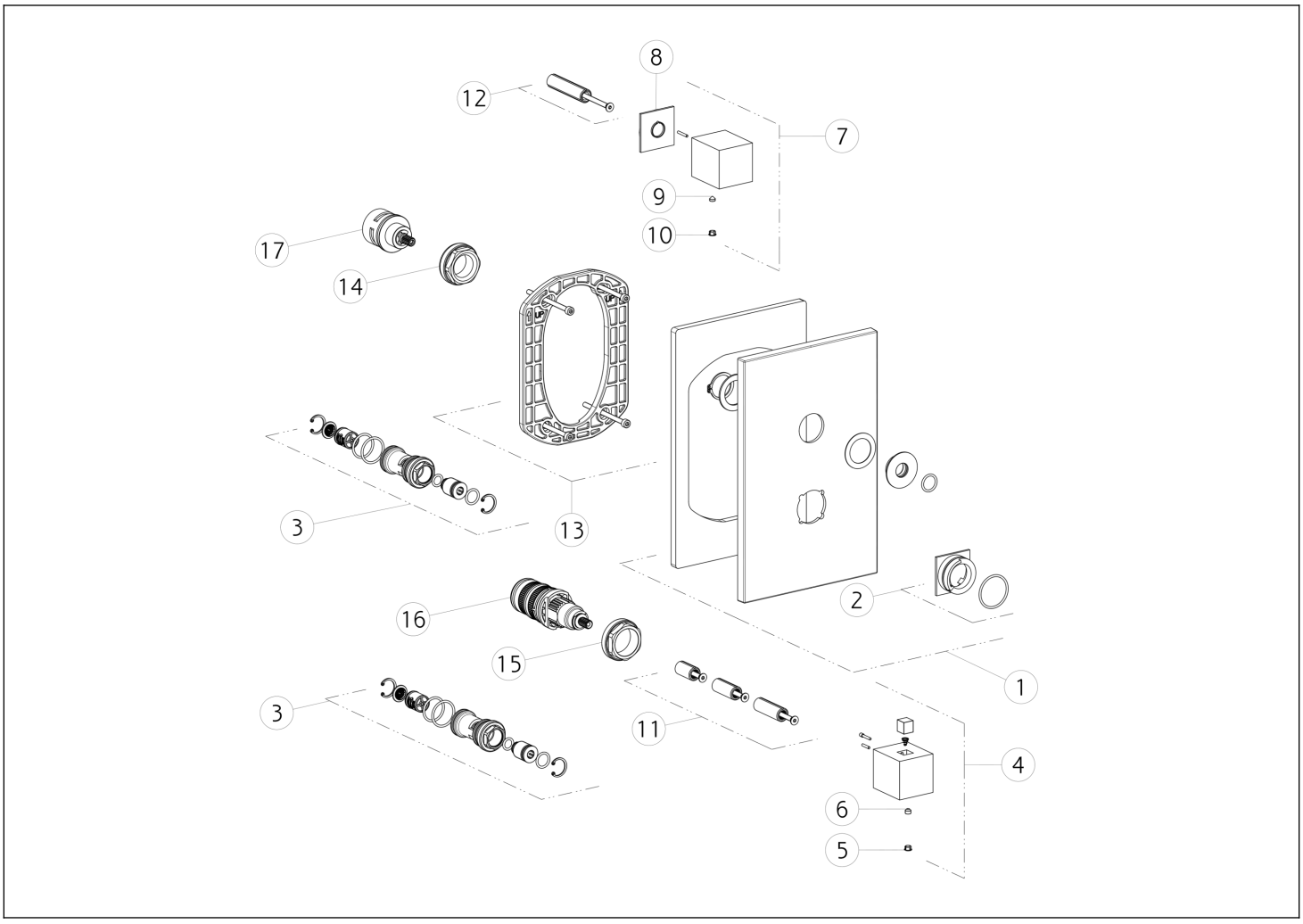

N°	Code	Description
1	SP01943	PLAQUE DE FINITION
2	SP01927	ANNEAU INDICATEUR
3	SP01942	FILTRE
4	SP01924	MANCHE
5	SP00002	COUVERCLE DE VIS
6	SP00137	VIS
7	SP01947	MANCHE
8	SP01948	ANNEAU DE FIXATION
9	SP00137	VIS

N°	Code	Description
10	SP00002	COUVERCLE DE VIS
11	SP01940	EXTENSION
12	SP01946	EXTENSION
13	SP01868	SOUS-PLAQUE
14	SP01945	BAGUE DE FIXATION
15	SP01941	BAGUE DE FIXATION
16	SP01936	CARTOUCHE THERMOSTATIQUE
17	SP01793	INVERSEUR

Gessi S.p.A. Parco Gessi, 13037 Serravalle Sesia (Vercelli) Italie Tél. +39 0163 454111 Fax. +39 0163 453150 - www.gessi.com - gessi@gessi.it Conformément à la loi, le présent dessin ne peut être rendu public ni reproduit sans l'autorisation écrite de GESSI S.p.A. Copyright GESSI S.p.A.