GESSI

20190

GPF2019000000G000

RETTANGOLO

Gültigkeitsdatum
≥ 04/2015



Fertigmontageset Thermostat. 3-Wege Umlenkkartusche: Jeder Ausgang nur separat anzusteuern. Für UPK 09269. Wandmontage. Mit Thermostatkartusche, Filter, Vorabsperrung und Rückflussverhinderer. Nicht eigensicher.

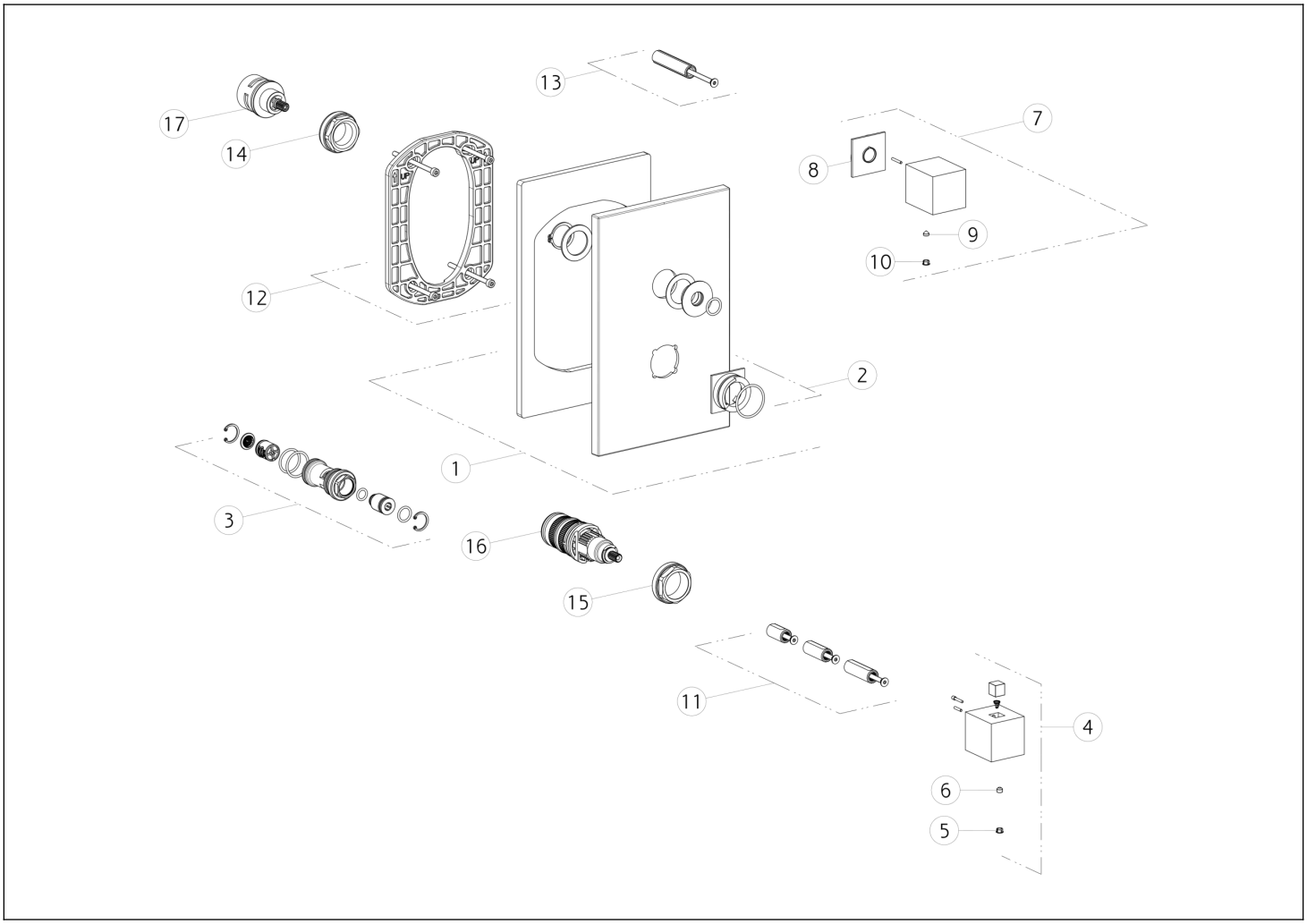

N°	Code	Beschreibung
1	SP02085	FINISHING-PLATTE
2	SP01927	INDIKATOR-RING
3	SP01942	FILTER
4	SP01924	GRIFF
5	SP00002	SCHRAUBENABDECKUNG
6	SP00137	SCHRAUBE
7	SP01947	GRIFF
8	SP01948	BEFESTIGUNGSRING
9	SP00137	SCHRAUBE

N°	Code	Beschreibung
10	SP00002	SCHRAUBENABDECKUNG
11	SP01940	ERWEITERUNG
12	SP01868	UNTERPLATTE
13	SP01946	ERWEITERUNG
14	SP01945	BEFESTIGUNGSRINGMUTTER
15	SP01941	BEFESTIGUNGSRINGMUTTER
16	SP01936	THERMOSTATISCHE KARTUSCHE
17	SP01794	UMSTELLUNG

 Die vorliegende Zeichnung darf ohne schriftliche Genehmigung der GESSI S.p.A. nicht veröffentlicht oder vervielfältigt werden. Copyright GESSI S.p.A.