GESSI

20190

GPF2019000000G000

RETTANGOLO

fecha de validez
≥ 04/2015



Partes externas para mezclador TERMOSTATICO ducha de pared, de 3 vìas

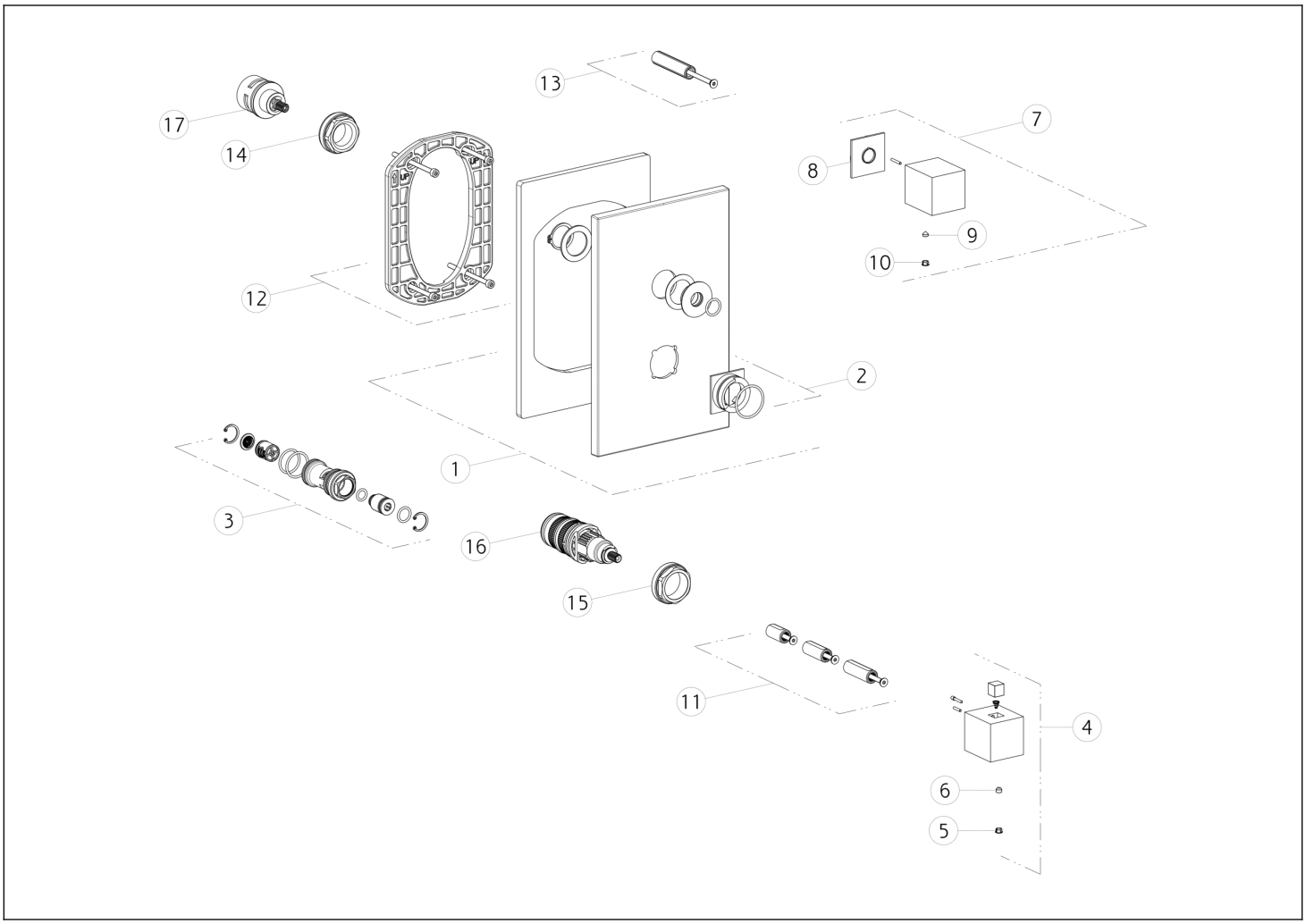

N°	Código	Descripción
1	SP02085	PLACA DE ACABADO
2	SP01927	ANILLO INDICADOR
3	SP01942	FILTRO
4	SP01924	ASA
5	SP00002	TAPA DE TORNILLO
6	SP00137	TORNILLO
7	SP01947	ASA
8	SP01948	ANILLO DE FIJACIÓN
9	SP00137	TORNILLO

N°	Código	Descripción
10	SP00002	TAPA DE TORNILLO
11	SP01940	EXTENSIÓN
12	SP01868	PLACA SECUNDARIA
13	SP01946	EXTENSIÓN
14	SP01945	TUERCA ANULAR DE FIJACIÓN
15	SP01941	TUERCA ANULAR DE FIJACIÓN
16	SP01936	CARTUCHO TERMOSTÁTICO
17	SP01794	DESVIADOR

Gessi S.p.A. Parco Gessi, 13037 Serravalle Sesia (Vercelli) Italia Tel. +39 0163 454111 Fax. +39 0163 453150 - www.gessi.com - gessi@gessi.it El presente diseño, de conformidad con la legislación vigente, no puede hacerse público ni reproducirse sin la autorización por escrito de GESSI S.p.A. Copyright GESSI S.p.A.