GESSI

20190

GPF2019000000G000

RETTANGOLO

date de validité
≥ 04/2015



Partie apparente pour mitigeur thermostatique douche mural 3 sorties.

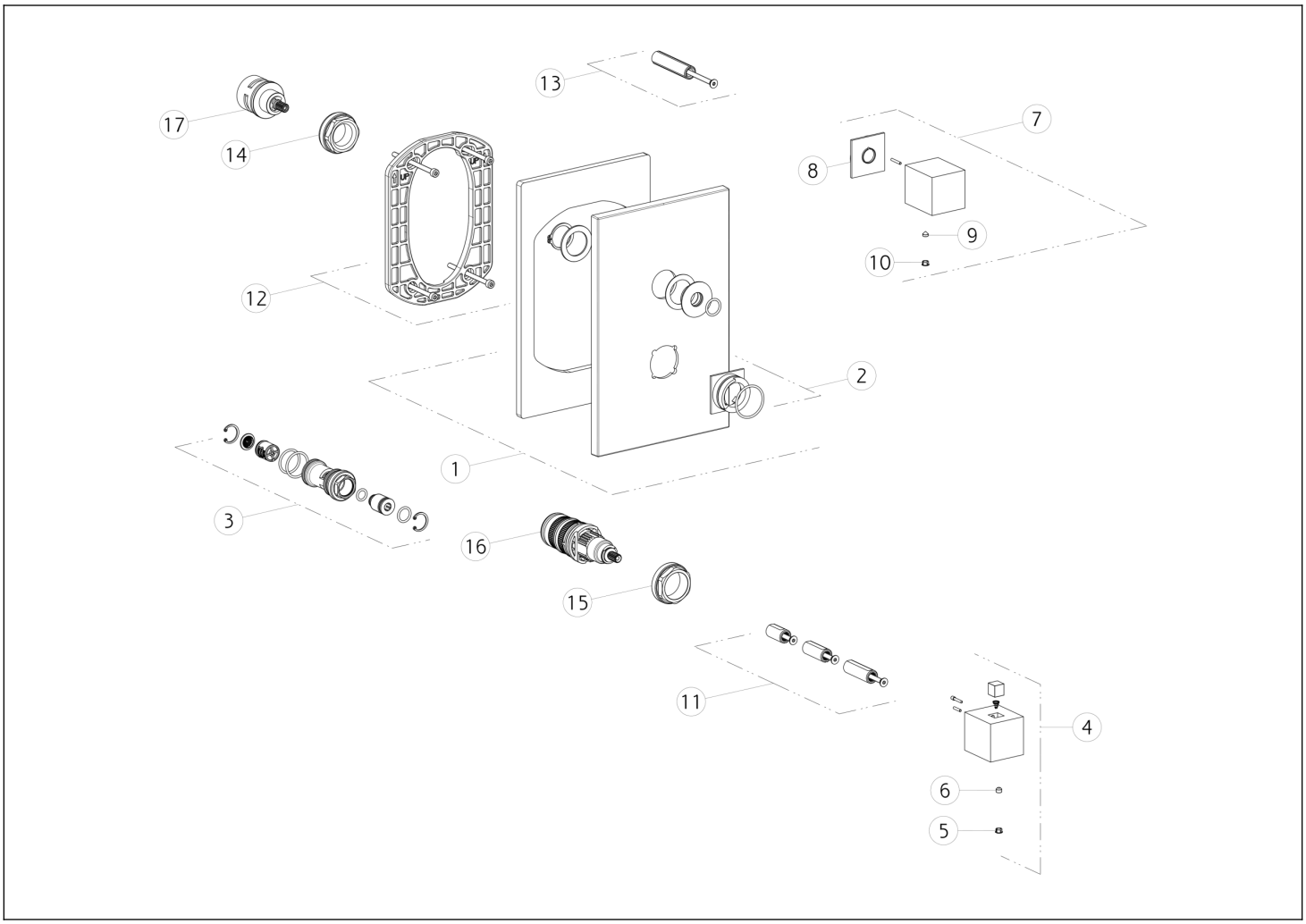

N°	Code	Description
1	SP02085	PLAQUE DE FINITION
2	SP01927	ANNEAU INDICATEUR
3	SP01942	FILTRE
4	SP01924	MANCHE
5	SP00002	COUVERCLE DE VIS
6	SP00137	VIS
7	SP01947	MANCHE
8	SP01948	ANNEAU DE FIXATION
9	SP00137	VIS

N°	Code	Description
10	SP00002	COUVERCLE DE VIS
11	SP01940	EXTENSION
12	SP01868	SOUS-PLAQUE
13	SP01946	EXTENSION
14	SP01945	BAGUE DE FIXATION
15	SP01941	BAGUE DE FIXATION
16	SP01936	CARTOUCHE THERMOSTATIQUE
17	SP01794	INVERSEUR

Gessi S.p.A. Parco Gessi, 13037 Serravalle Sesia (Vercelli) Italie Tél. +39 0163 454111 Fax. +39 0163 453150 - www.gessi.com - gessi@gessi.it Conformément à la loi, le présent dessin ne peut être rendu public ni reproduit sans l'autorisation écrite de GESSI S.p.A. Copyright GESSI S.p.A.