GESSI

20191

GPF2019100000G000

CASCATA

Gültigkeitsdatum
≥ 09/2008



Schwalleinlauf für separaten Einhebelmischer. Wannenrandmontage.

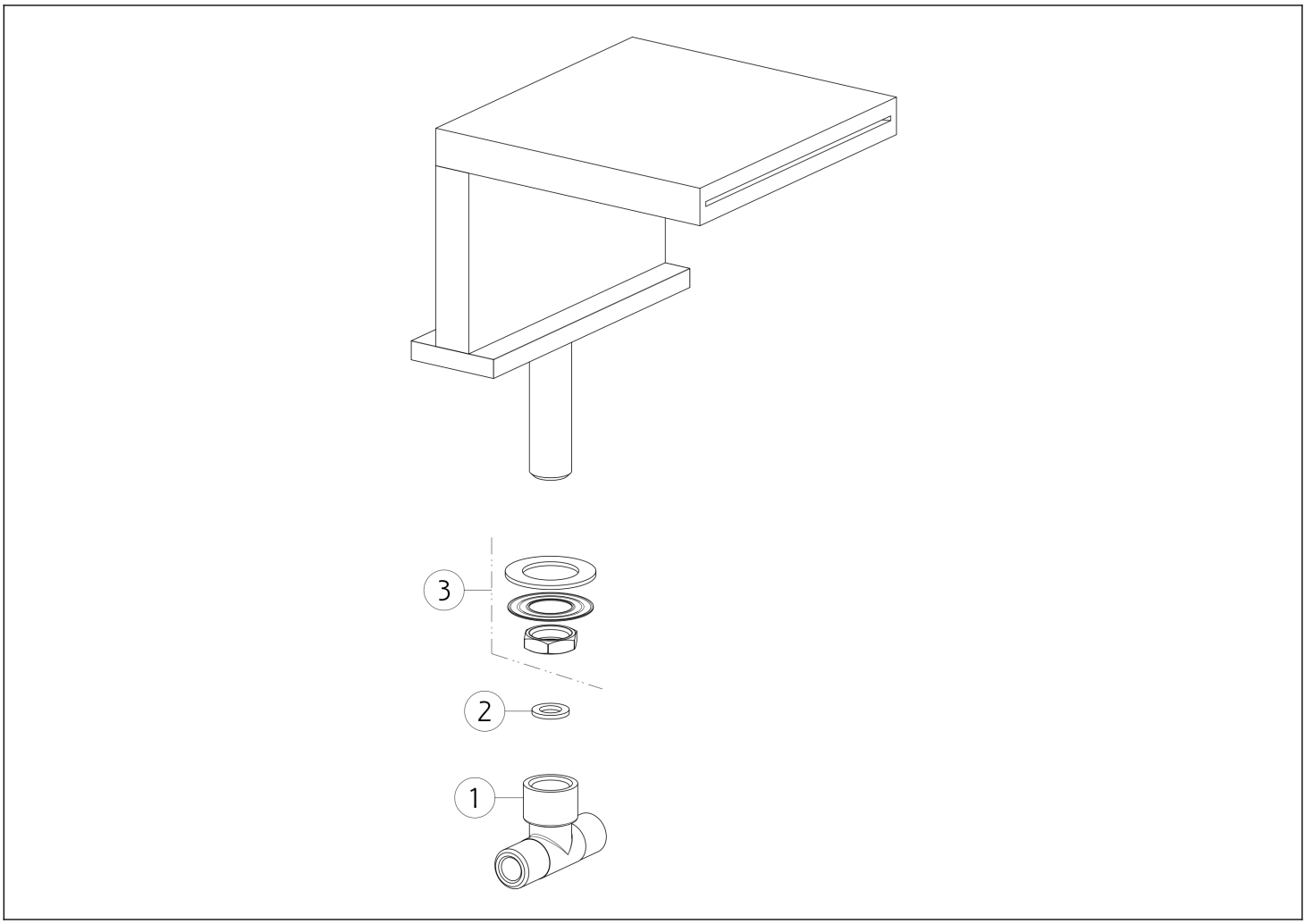

N°	Code	Beschreibung
1	SP03907	BRUSTWARZE
2	SP00210	DICHTUNG

N°	Code	Beschreibung
3	SP01720	BEFESTIGUNGSSATZ

Gessi S.p.A. Parco Gessi, 13037 Serravalle Sesia (Vercelli) Italien Tel. +39 0163 454111 Fax. +39 0163 453150 - www.gessi.com - gessi@gessi.it Die vorliegende Zeichnung darf ohne schriftliche Genehmigung der GESSI S.p.A. nicht veröffentlicht oder vervielfältigt werden. Copyright GESSI S.p.A.