GESSI

20191

GPF2019100000G000

CASCATA

date de validité
≥ 09/2008



Bec cascade pour baignoire à compléter par un mitigeur à commande séparée.

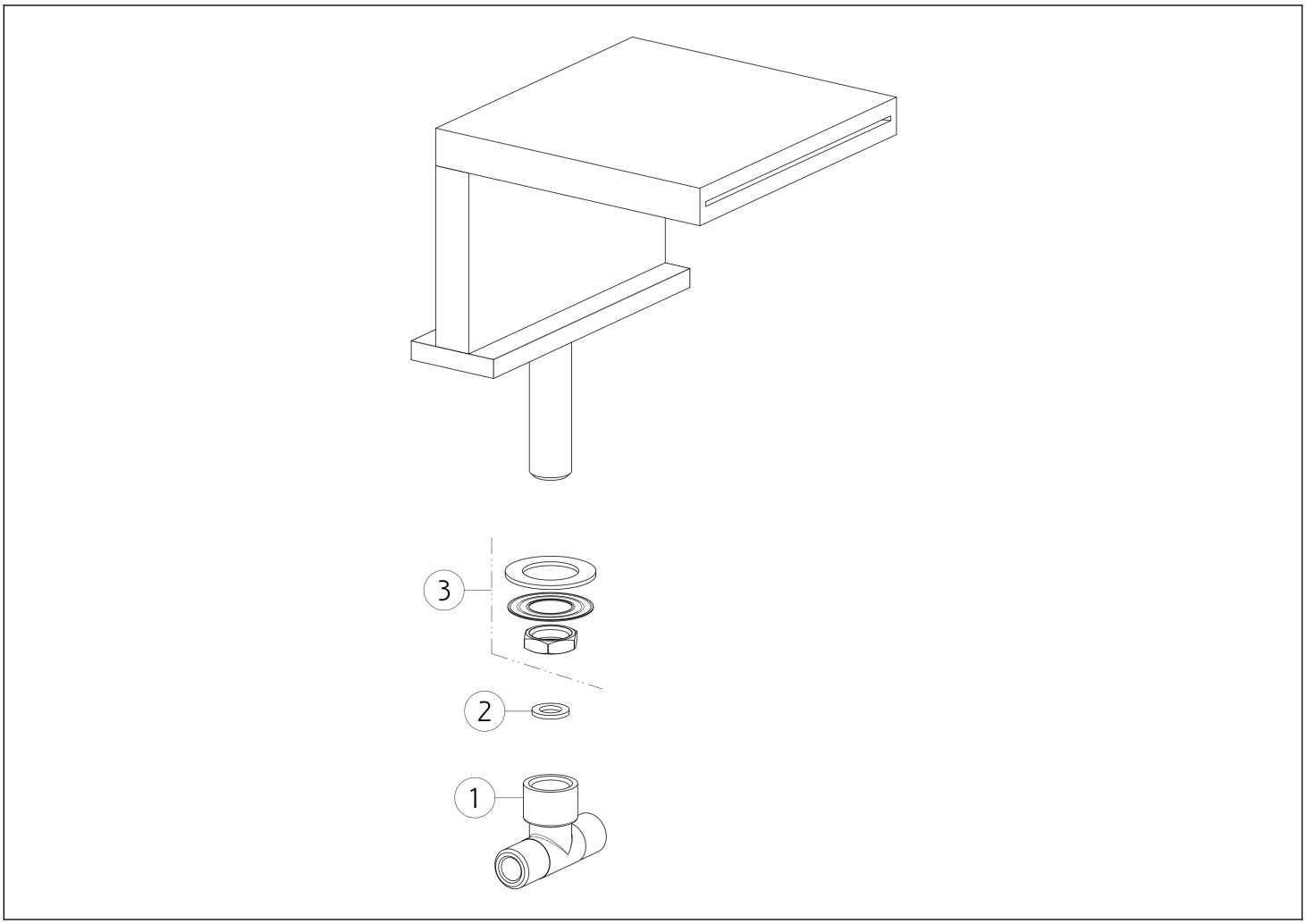

N°	Code	Description
1	SP03907	MAMELON
2	SP00210	JOINT

N°	Code	Description
3	SP01720	KIT DE FIXATION

 Conformément à la loi, le présent dessin ne peut être rendu public ni reproduit sans l'autorisation écrite de GESSI S.p.A. Copyright GESSI S.p.A.