GESSI

20191

GPF2019100000G000

CASCATA

data di validità
≥ 09/2008



Bocca Bordo Vasca a cascata . Da completare con comando remoto

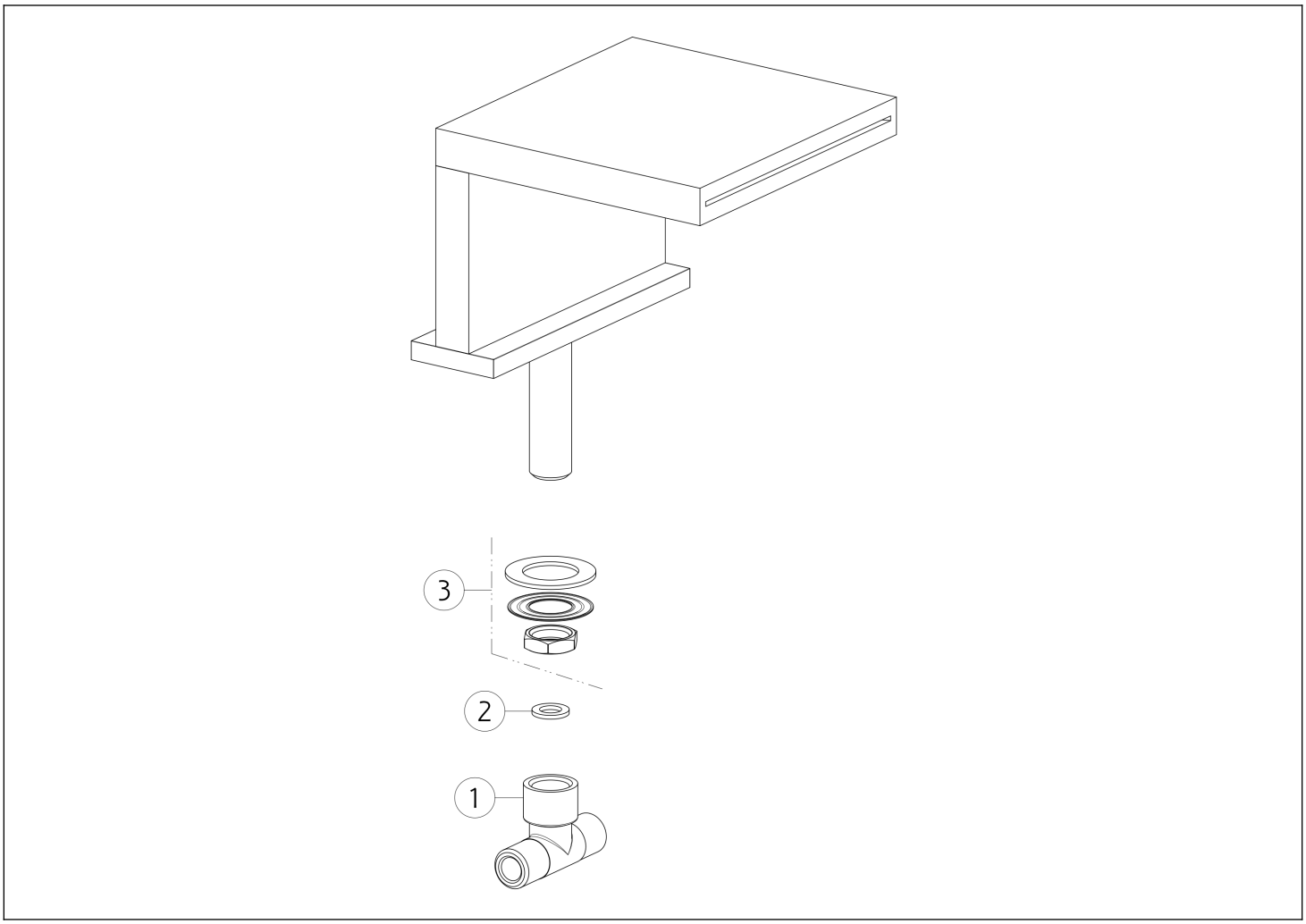

N°	Codice	Descrizione
1	SP03907	RACCORDO
2	SP00210	GUARNIZIONE

N°	Codice	Descrizione
3	SP01720	SET DI FISSAGGIO

Gessi S.p.A. Parco Gessi, 13037 Serravalle Sesia (Vercelli) Italia Tel.+39 0163 454111 Fax.+39 0163 453150 - www.gessi.com - gessi@gessi.it Il presente disegno a termine di legge non puo' essere reso pubblico o riprodotto senza l'autorizzazione scritta della GESSI S.p.A. copyright GESSI S.p.A.