GESSI

20293

GPF2029300000G000

CASCATA

Gültigkeitsdatum
≥ 10/2015



Schwalleinlauf für separaten Einhebelmischer. Wandmontage. Bei 3 bar Druck .ca. 16 l/min.

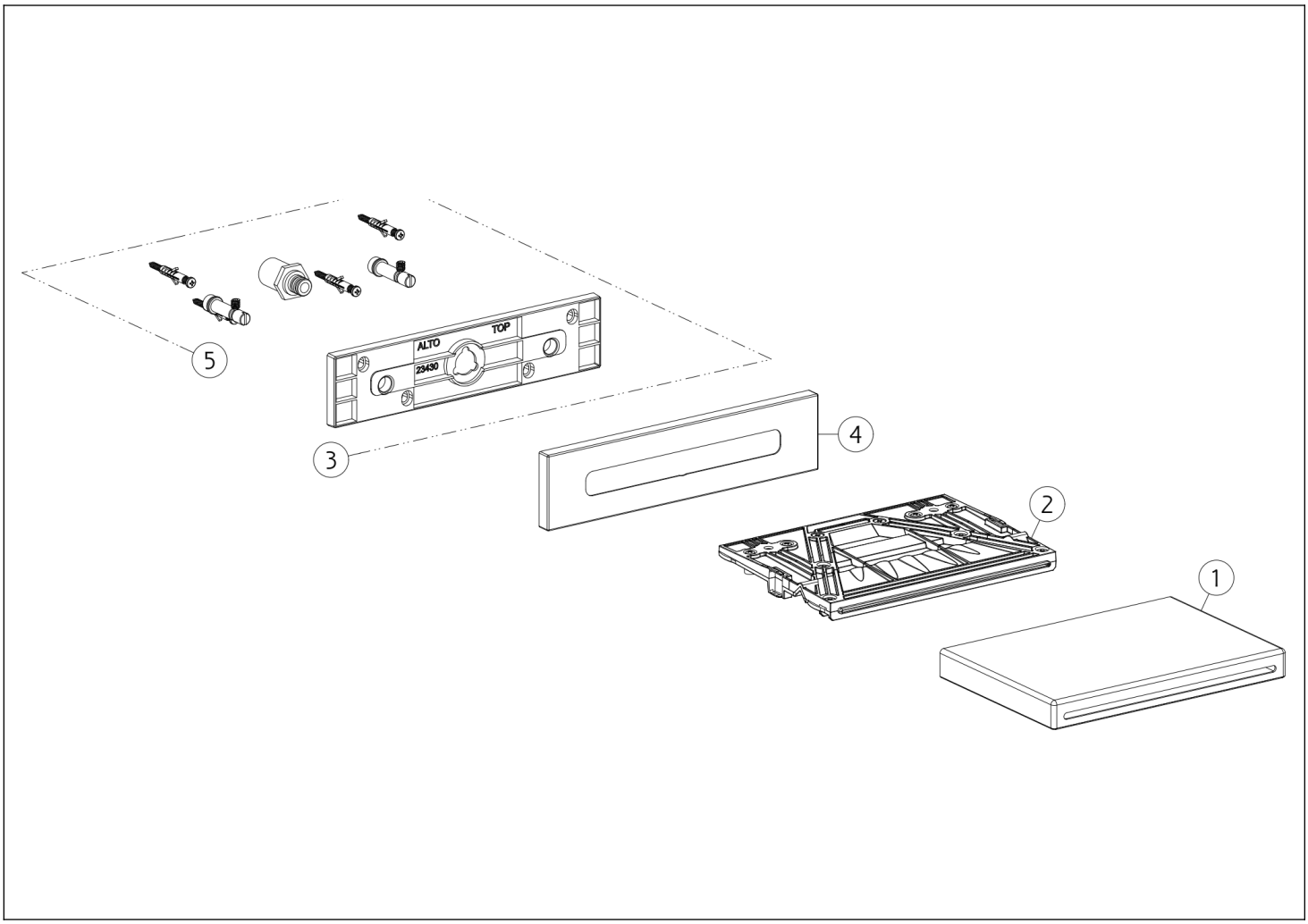

N°	Code	Beschreibung
1	SP02947	CARTER IN FARBE
2	SP03100	SCHWALLAUSLAUF
3	SP02953	MONTAGEPLATTE

N°	Code	Beschreibung
4	SP02710	ROSETTE
5	SP03050	BEFESTIGUNGSSET

Gessi S.p.A. Parco Gessi, 13037 Serravalle Sesia (Vercelli) Italien Tel. +39 0163 454111 Fax. +39 0163 453150 - www.gessi.com - gessi@gessi.it Die vorliegende Zeichnung darf ohne schriftliche Genehmigung der GESSI S.p.A. nicht veröffentlicht oder vervielfältigt werden. Copyright GESSI S.p.A.