GESSI

20293

GPF2029300000G000

CASCATA

date de validité
≥ 10/2015



Bec cascade mural pour douche à compléter par un mitigeur à commande séparée.

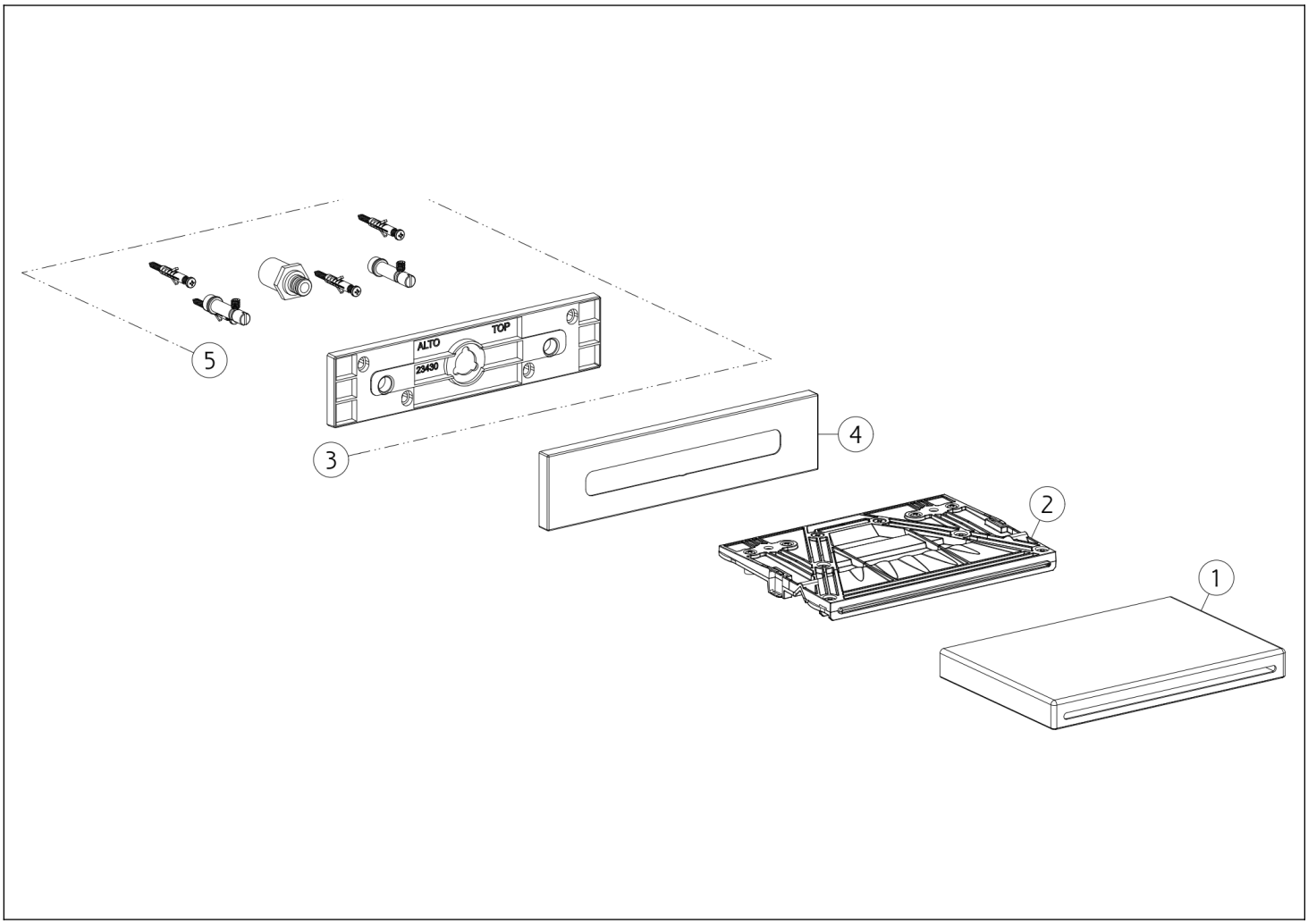

N°	Code	Description
1	SP02947	CARTER EN FINITION
2	SP03100	CASCADE
3	SP02953	CONTREPLAQUE

N°	Code	Description
4	SP02710	ROSACE
5	SP03050	KIT DE FIXATION

Gessi S.p.A. Parco Gessi, 13037 Serravalle Sesia (Vercelli) Italie Tél. +39 0163 454111 Fax. +39 0163 453150 - www.gessi.com - gessi@gessi.it Conformément à la loi, le présent dessin ne peut être rendu public ni reproduit sans l'autorisation écrite de GESSI S.p.A. Copyright GESSI S.p.A.