GESSI

20293

GPF2029300000G000

CASCATA

data di validità
≥ 10/2015



Bocca Doccia a parete a cascata . Da completare con comando remoto. (non incluso)

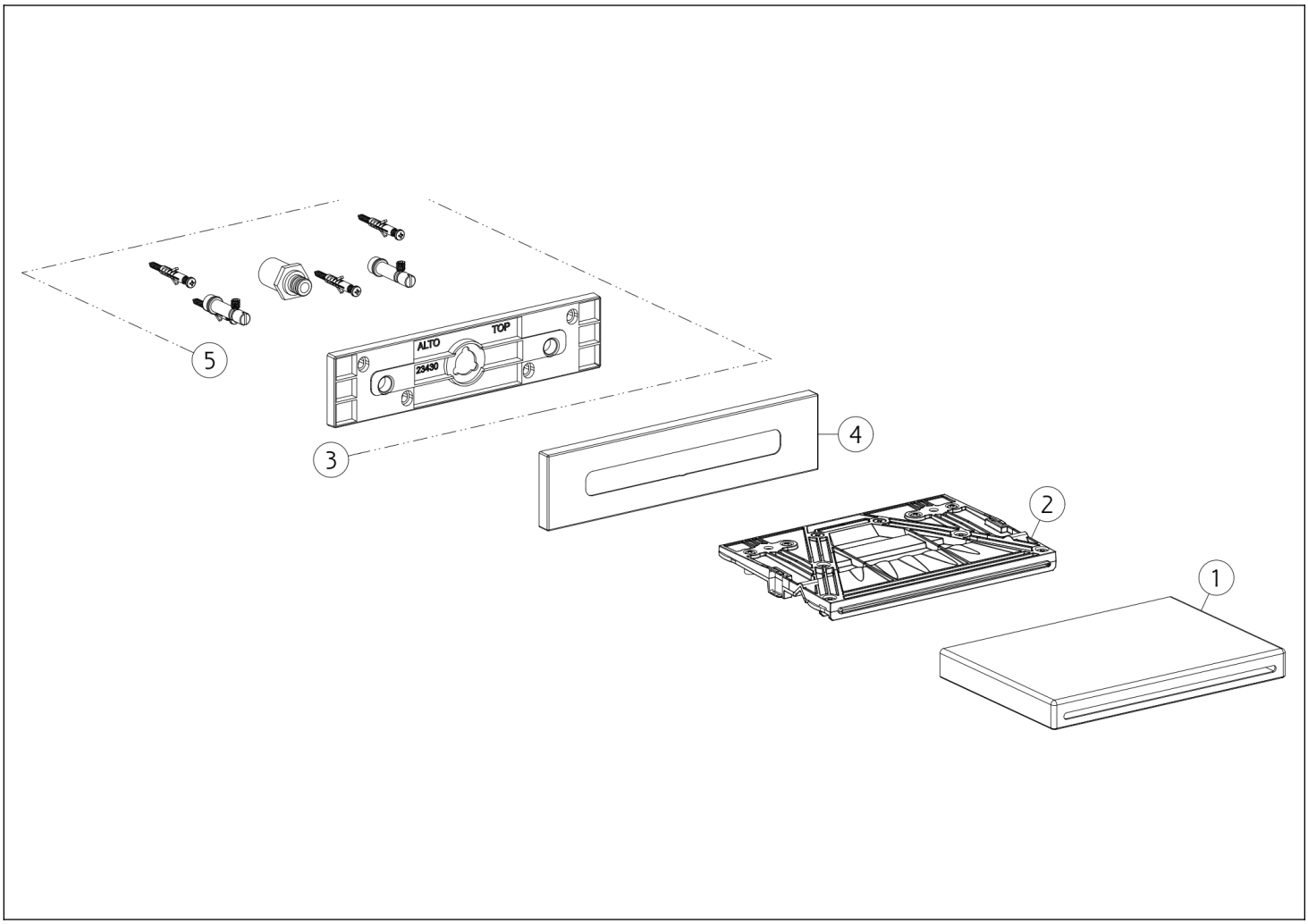

N°	Codice	Descrizione
1	SP02947	CARTER IN FINITURA
2	SP03100	CASCATA
3	SP02953	CONTROPIASTRA

N°	Codice	Descrizione
4	SP02710	ROSONE
5	SP03050	SET DI FISSAGGIO

Gessi S.p.A. Parco Gessi, 13037 Serravalle Sesia (Vercelli) Italia Tel.+39 0163 454111 Fax.+39 0163 453150 - www.gessi.com - gessi@gessi.it Il presente disegno a termine di legge non puo' essere reso pubblico o riprodotto senza l'autorizzazione scritta della GESSI S.p.A. copyright GESSI S.p.A.