GESSI

20295

GPF2029500000G000

CASCATA

Gültigkeitsdatum
≥ 11/2018



Schwalleinlauf für separaten Einhebelmischer. Wandmontage. Bei 3 bar Druck .ca. 16 l/min.

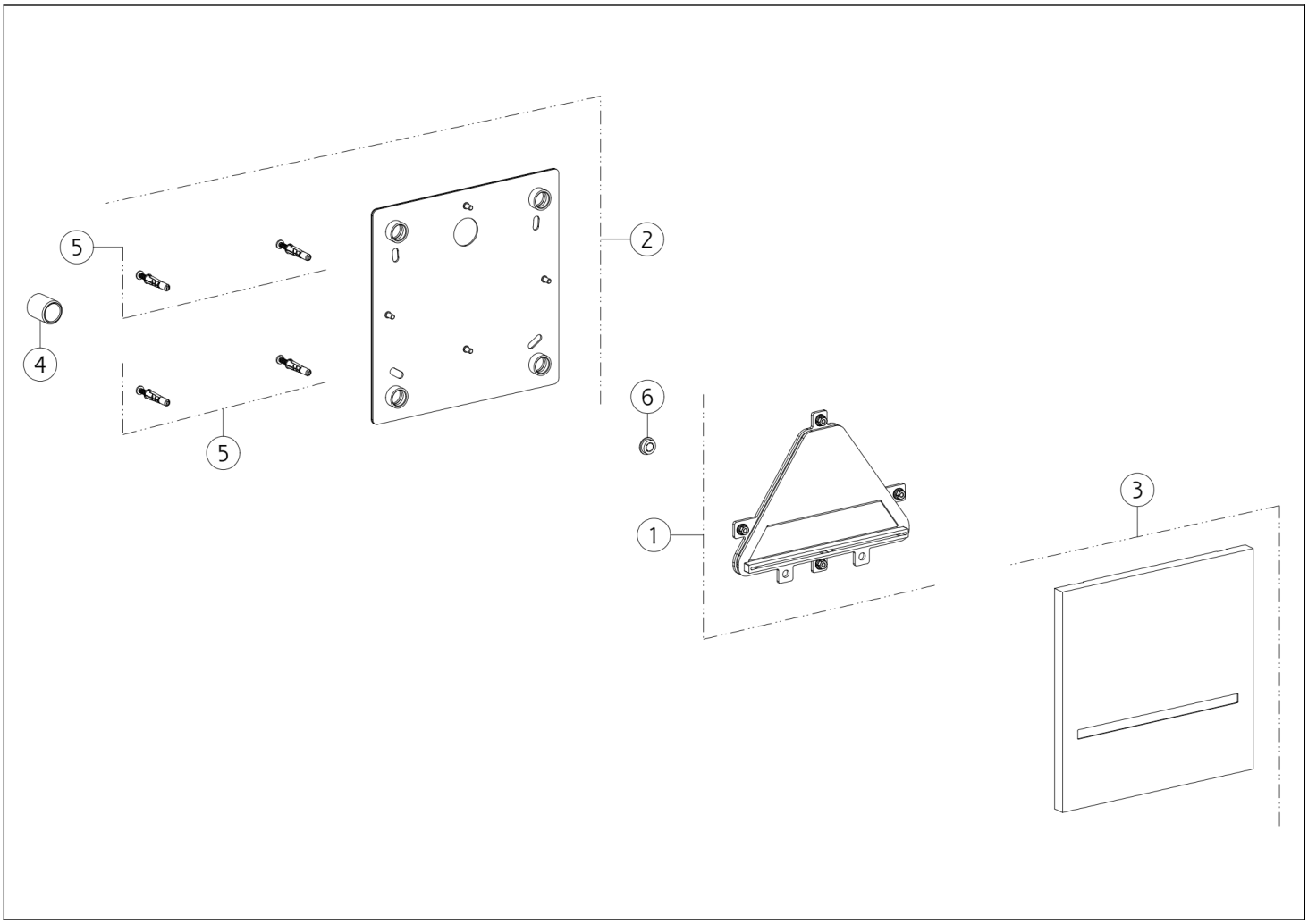

N°	Code	Beschreibung
1	SP03056	AUSLAUF
2	SP03063	MONTAGEPLATTE
3	SP03027	DEKORPLATTE

N°	Code	Beschreibung
4	SP03500	ANSCHLUSSNIPPEL
5	SP02273	BEFESTIGUNGSSET
6	SP01915	WASSERMENGEBEGRENZER

Gessi S.p.A. Parco Gessi, 13037 Serravalle Sesia (Vercelli) Italien Tel. +39 0163 454111 Fax. +39 0163 453150 - www.gessi.com - gessi@gessi.it Die vorliegende Zeichnung darf ohne schriftliche Genehmigung der GESSI S.p.A. nicht veröffentlicht oder vervielfältigt werden. Copyright GESSI S.p.A.