GESSI

20295

GPF2029500000G000

CASCATA

date de validité
≥ 11/2018



Bec cascade mural pour douche ou bagnoire à compléter par un mitigeur à commande séparée.

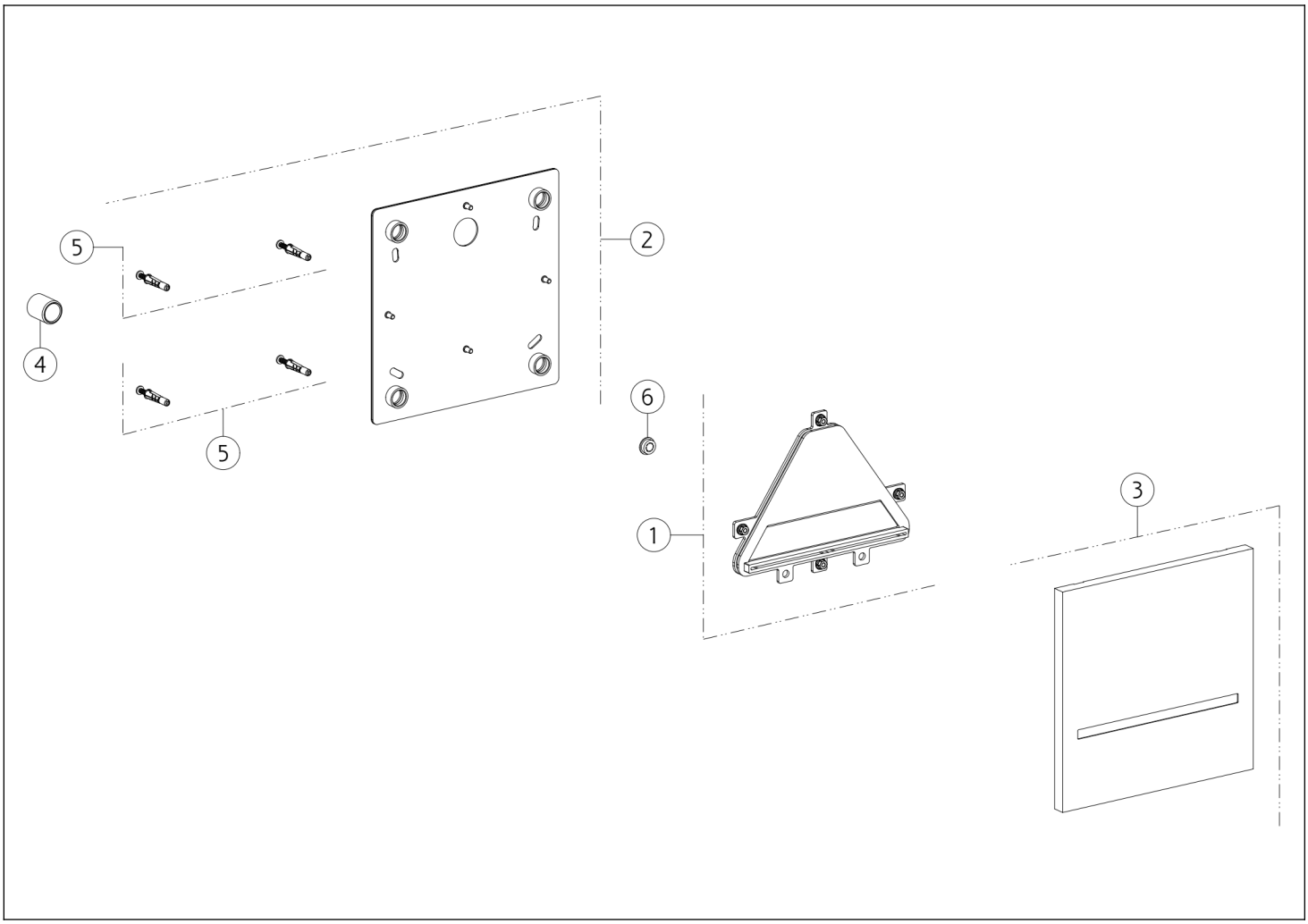

N°	Code	Description
1	SP03056	BEC
2	SP03063	CONTREPLAQUE
3	SP03027	PLAQUE DE FINITION

N°	Code	Description
4	SP03500	RACCORD
5	SP02273	KIT DE FIXATION
6	SP01915	VANNE LIMITEUSE DE DÉBIT

Gessi S.p.A. Parco Gessi, 13037 Serravalle Sesia (Vercelli) Italie Tél. +39 0163 454111 Fax. +39 0163 453150 - www.gessi.com - gessi@gessi.it Conformément à la loi, le présent dessin ne peut être rendu public ni reproduit sans l'autorisation écrite de GESSI S.p.A. Copyright GESSI S.p.A.