GESSI

20807

GPF20807100000G000

RETTANGOLO

data di validità
≥ 10/2013



Porta bicchiere a parete bianco

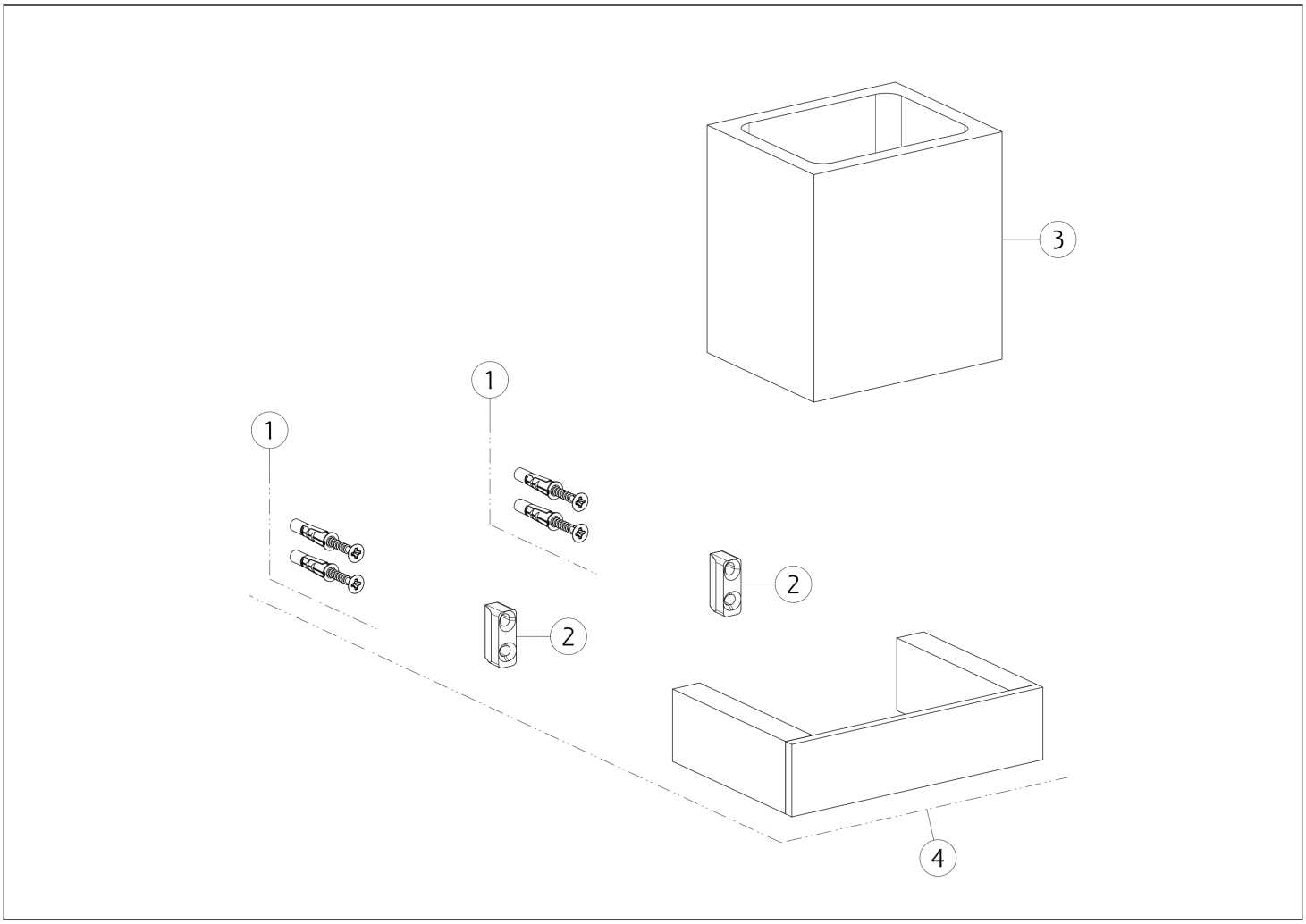

N°	Codice	Descrizione
1	SP00031	SET DI FISSAGGIO
2	SP00822	SUPPORTO A MURO

N°	Codice	Descrizione
3	SP03802	BICCHIERE
4	PF20804	SUPPORTO A MURO

Gessi S.p.A. Parco Gessi, 13037 Serravalle Sesia (Vercelli) Italia Tel.+39 0163 454111 Fax.+39 0163 453150 - www.gessi.com - gessi@gessi.it Il presente disegno a termine di legge non puo' essere reso pubblico o riprodotto senza l'autorizzazione scritta della GESSI S.p.A. copyright GESSI S.p.A.