GESSI

20808

GPF20808000000G000

RETTANGOLO

Gültigkeitsdatum
≥ 06/2009



Becherhalter mit Becher schwarz zur Wandmontage.

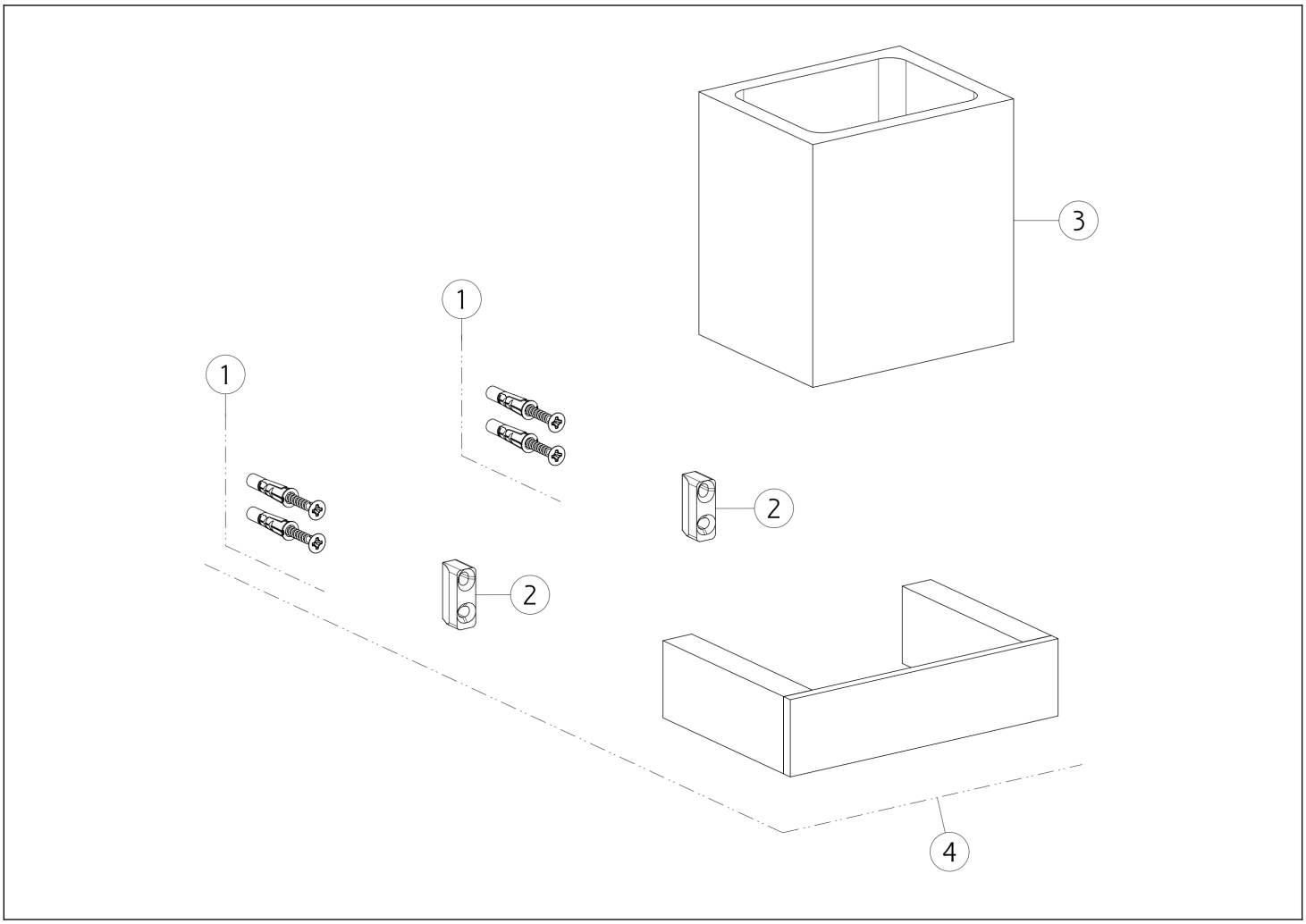

N°	Code	Beschreibung
1	SP00031	BEFESTIGUNGSSET
2	SP00822	BRAUSEANSCHLUSS

N°	Code	Beschreibung
3	SP04108	BEHÄLTER
4	PF20804	BRAUSEANSCHLUSS

Gessi S.p.A. Parco Gessi, 13037 Serravalle Sesia (Vercelli) Italien Tel. +39 0163 454111 Fax. +39 0163 453150 - www.gessi.com - gessi@gessi.it Die vorliegende Zeichnung darf ohne schriftliche Genehmigung der GESSI S.p.A. nicht veröffentlicht oder vervielfältigt werden. Copyright GESSI S.p.A.