GESSI

20813

GPF20813200000G000

RETTANGOLO

Gültigkeitsdatum
≥ 01/2021



Seifenspender mit Becher weiß zur Wandmontage.

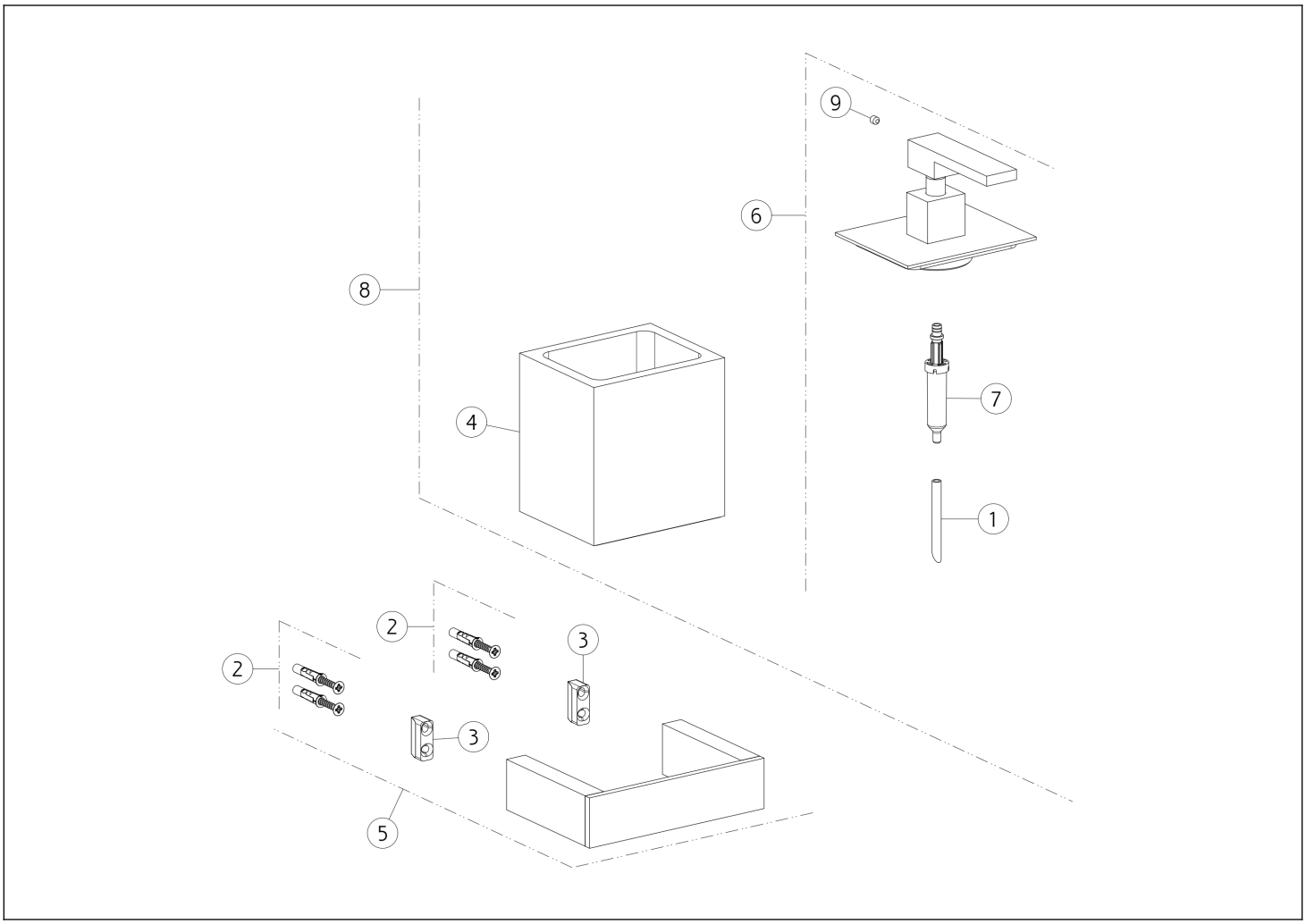

N°	Code	Beschreibung
1	SP00198	ROHR
2	SP00031	BEFESTIGUNGSSATZ
3	SP00822	WANDHALTERUNG
4	SP03802	GLAS

N°	Code	Beschreibung
5	PF20804	WANDHALTERUNG
6	SP03770	SPENDER
7	SP00040	SPENDER-PUMPE
8	PF21087	KOMPLETTER SPENDER

Gessi S.p.A. Parco Gessi, 13037 Serravalle Sesia (Vercelli) Italien Tel. +39 0163 454111 Fax. +39 0163 453150 - www.gessi.com - gessi@gessi.it Die vorliegende Zeichnung darf ohne schriftliche Genehmigung der GESSI S.p.A. nicht veröffentlicht oder vervielfältigt werden. Copyright GESSI S.p.A.