GESSI

20813

GPF20813200000G000

RETTANGOLO

fecha de validez
≥ 01/2021



Jabonera de pared blanco

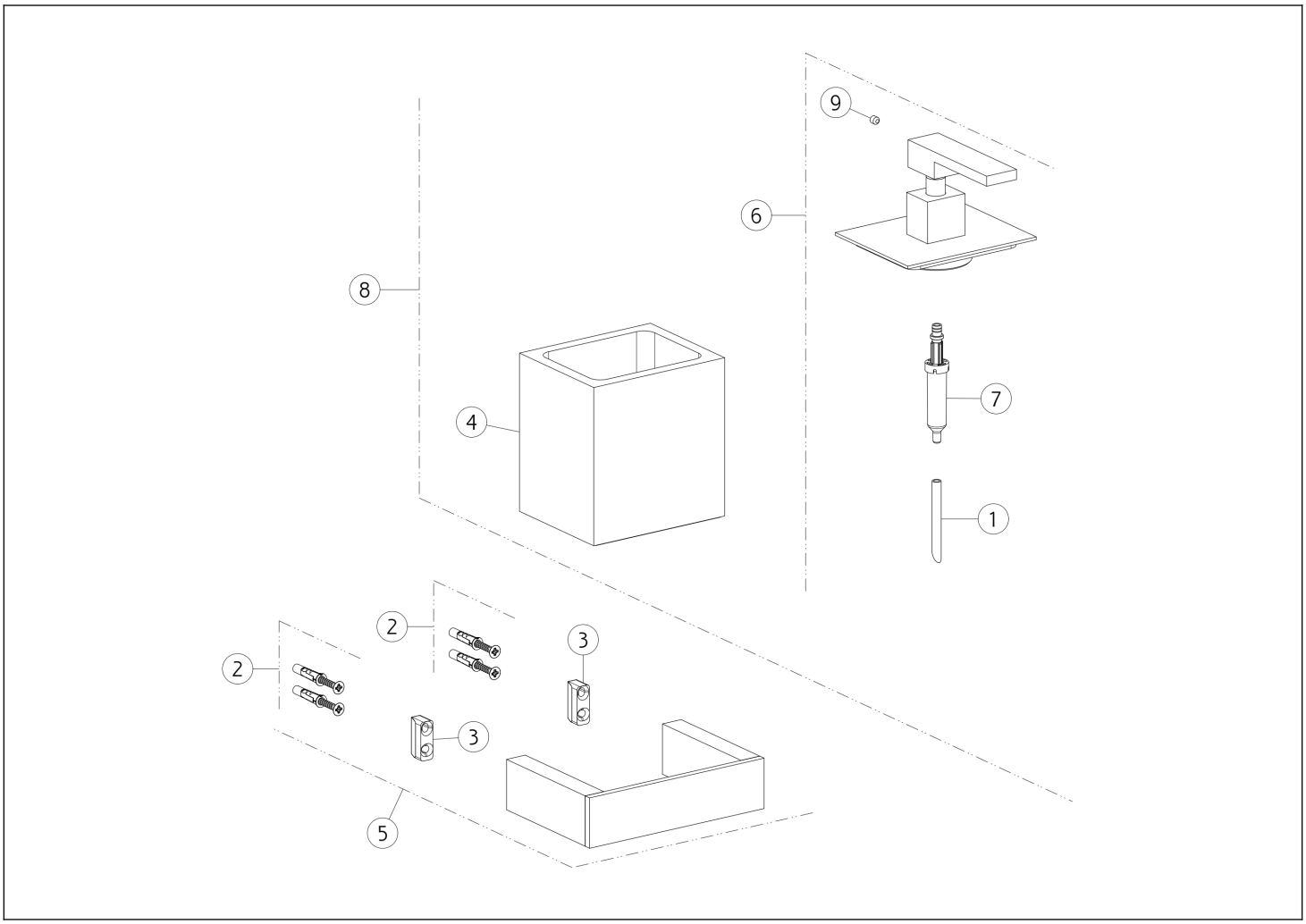

N°	Código	Descripción
1	SP00198	TUBO
2	SP00031	SET DE FIJACIÓN
3	SP00822	SOPORTE DE PARED
4	SP03802	VIDRIO

N°	Código	Descripción
5	PF20804	SOPORTE DE PARED
6	SP03770	DISPENSADOR
7	SP00040	BOMBA DEL DISPENSADOR
8	PF21087	DISPENSADOR COMPLETO

Gessi S.p.A. Parco Gessi, 13037 Serravalle Sesia (Vercelli) Italia Tel. +39 0163 454111 Fax. +39 0163 453150 - www.gessi.com - gessi@gessi.it El presente diseño, de conformidad con la legislación vigente, no puede hacerse público ni reproducirse sin la autorización por escrito de GESSI S.p.A. Copyright GESSI S.p.A.