GESSI

20813

GPF20813200000G000

RETTANGOLO

date de validité
≥ 01/2021



Distributeur de savon liquide mural blanc.

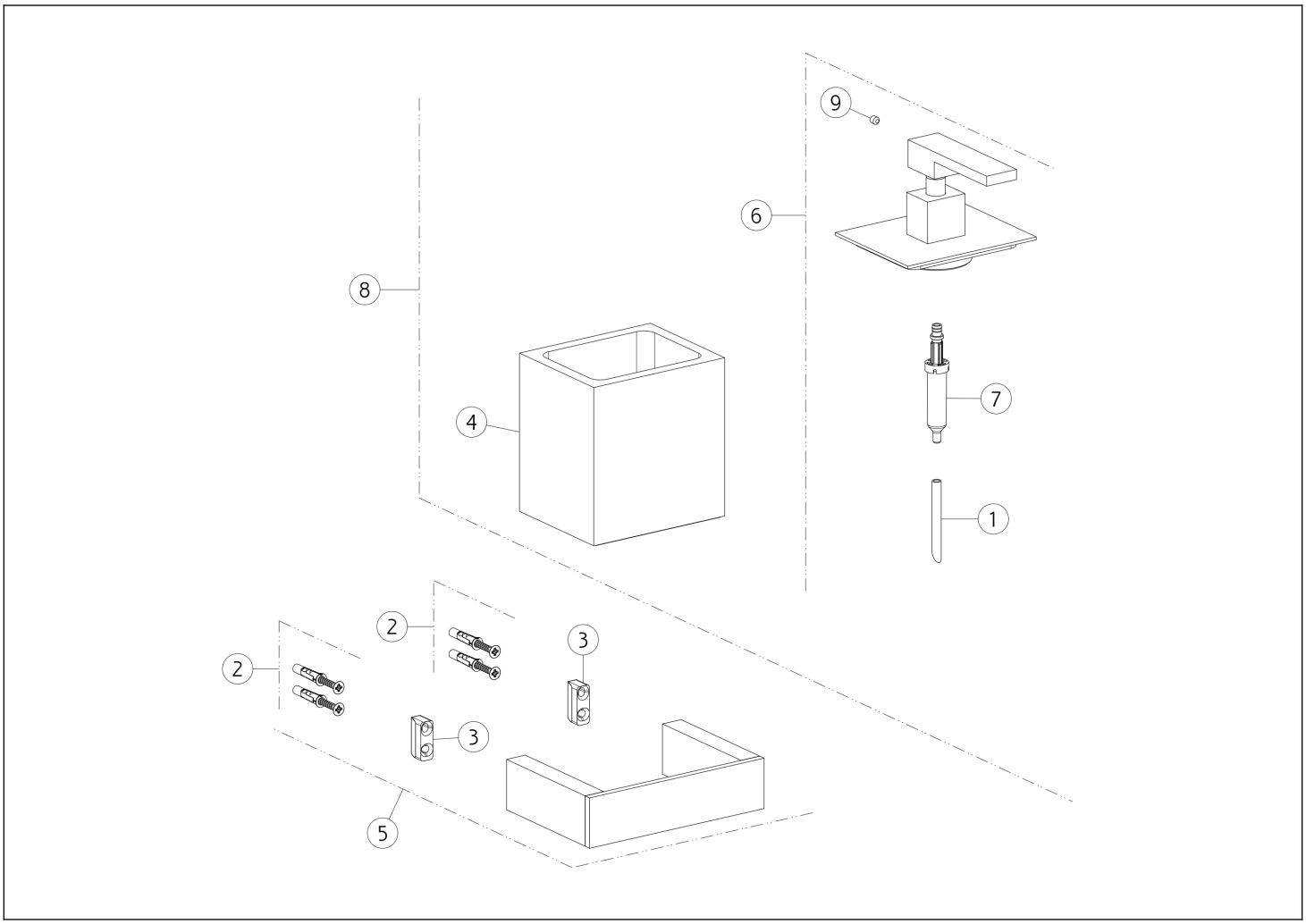

N°	Code	Description
1	SP00198	TUBE
2	SP00031	KIT DE FIXATION
3	SP00822	SUPPORT MURAL
4	SP03802	VERRE

N°	Code	Description
5	PF20804	SUPPORT MURAL
6	SP03770	DISTRIBUTEUR
7	SP00040	POMPE DISTRIBUTRICE
8	PF21087	DISTRIBUTEUR COMPLET

 Conformément à la loi, le présent dessin ne peut être rendu public ni reproduit sans l'autorisation écrite de GESSI S.p.A. Copyright GESSI S.p.A.