GESSI

20813

GPF20813200000G000

RETTANGOLO

data di validità
≥ 01/2021



Dispenser a parete bianco

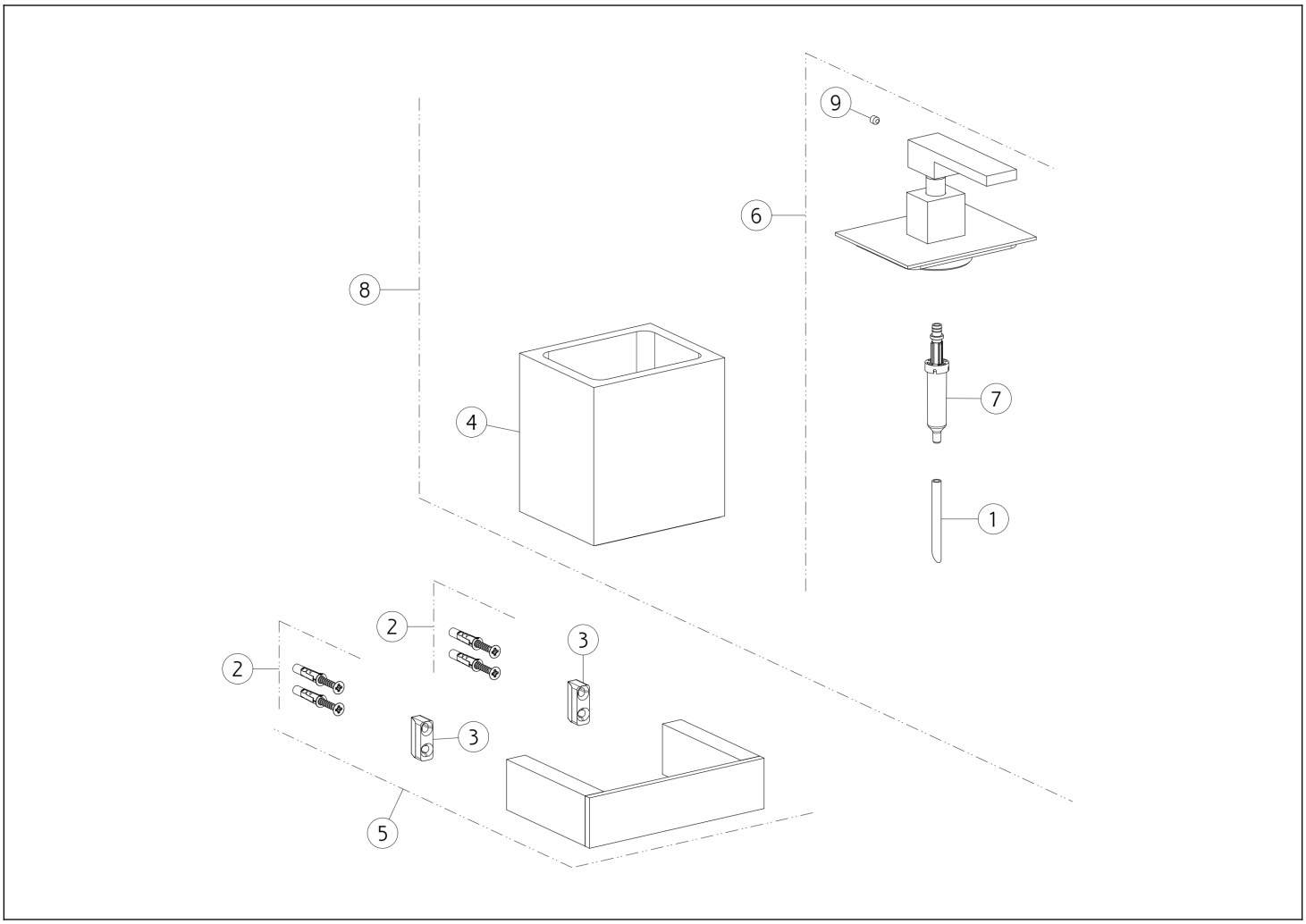

N°	Codice	Descrizione
1	SP00198	TUBETTO
2	SP00031	SET DI FISSAGGIO
3	SP00822	SUPPORTO A MURO
4	SP03802	BICCHIERE

N°	Codice	Descrizione
5	PF20804	SUPPORTO A MURO
6	SP03770	DISPENSER
7	SP00040	POMPETTA DISPENSER
8	PF21087	DISPENSER COMPLETO

Gessi S.p.A. Parco Gessi, 13037 Serravalle Sesia (Vercelli) Italia Tel.+39 0163 454111 Fax.+39 0163 453150 - www.gessi.com - gessi@gessi.it Il presente disegno a termine di legge non puo' essere reso pubblico o riprodotto senza l'autorizzazione scritta della GESSI S.p.A. copyright GESSI S.p.A.