GESSI

20820

GPF2082020000G000

RETTANGOLO

Gültigkeitsdatum
≥ 01/2017



WC-Bürstengarnitur mit Behälter schwarz zur Wandmontage.

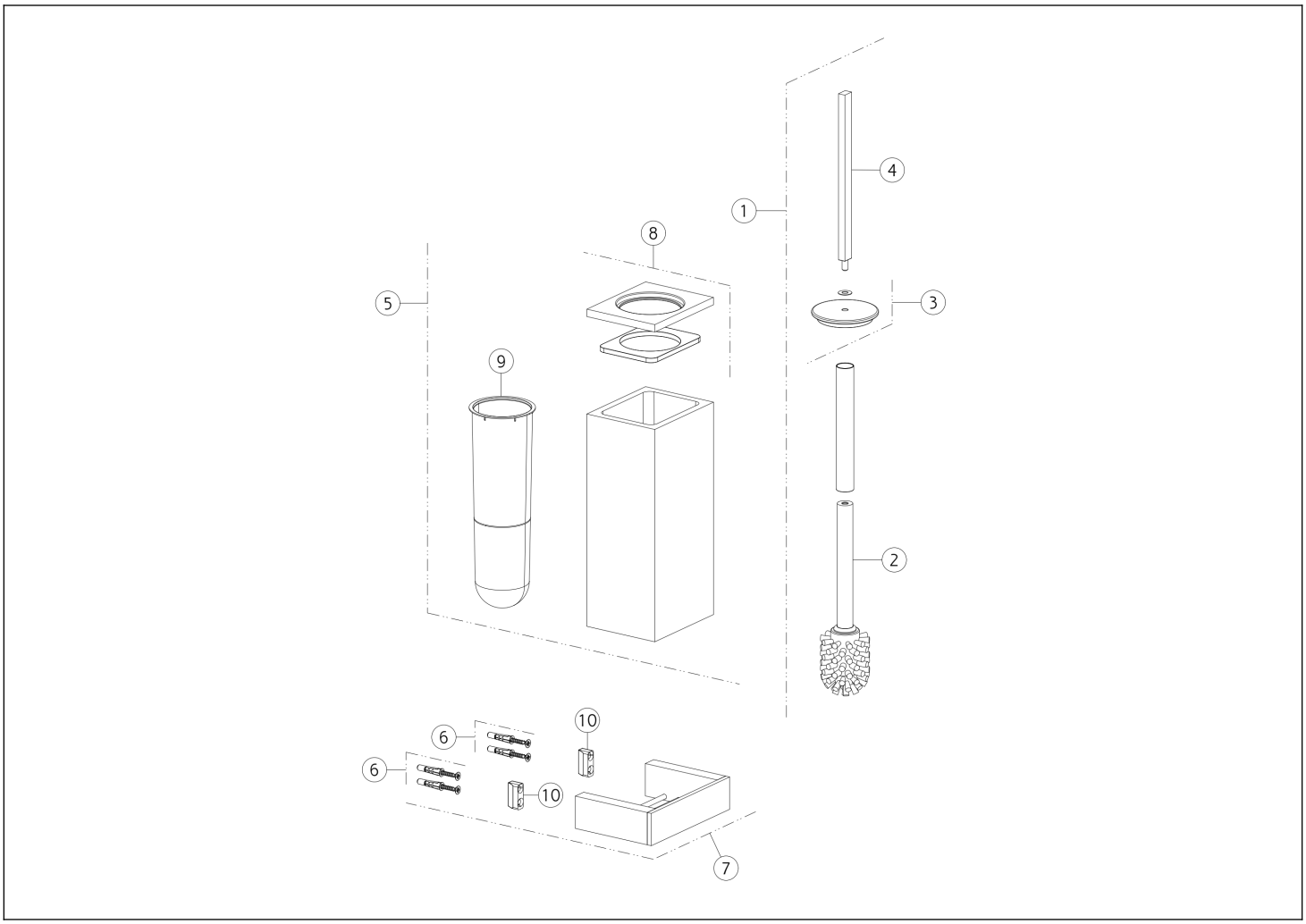

N°	Code	Beschreibung
1	SP00944	WC-BÜRSTE
2	SP00870	WC-BÜRSTENKOPF
3	SP00485	DEKORSCHEIBE
4	SP00681	WC-BÜRSTENGRIFF
5	SP00510	WC-BÜRSTENGARNITUR

N°	Code	Beschreibung
6	SP00031	BEFESTIGUNGSSET
7	PF20804	BRAUSEANSCHLUSS
8	SP01679	STÖPSEL
9	SP01485	WC-BÜRSTENGARNITUR
10	SP00822	BRAUSEANSCHLUSS

Gessi S.p.A. Parco Gessi, 13037 Serravalle Sesia (Vercelli) Italien Tel. +39 0163 454111 Fax. +39 0163 453150 - www.gessi.com - gessi@gessi.it Die vorliegende Zeichnung darf ohne schriftliche Genehmigung der GESSI S.p.A. nicht veröffentlicht oder vervielfältigt werden. Copyright GESSI S.p.A.