GESSI

20820

GPF20820200000G000

RETTANGOLO

date de validité
≥ 01/2017



Porte-balayette mural noir.

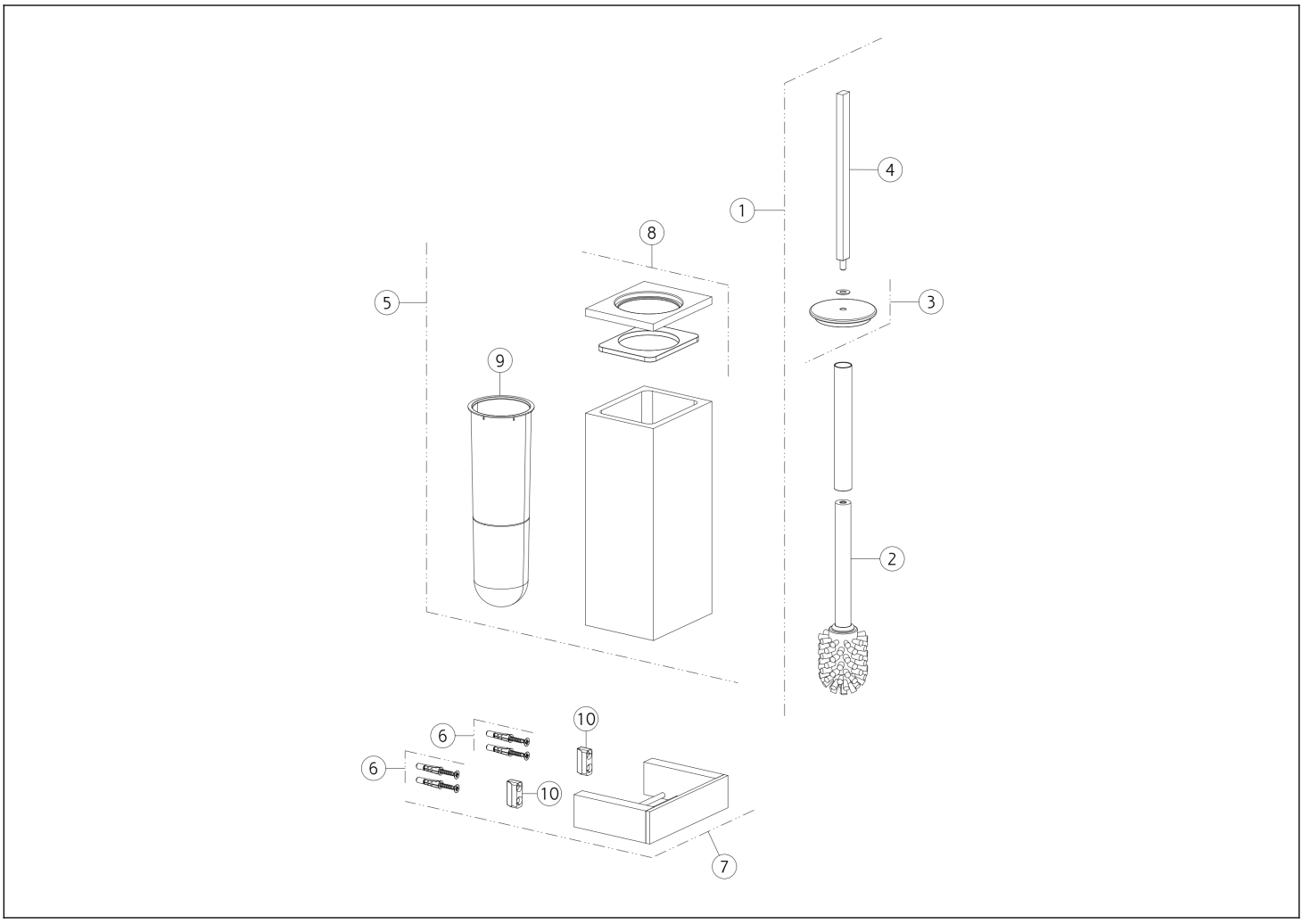

N°	Code	Description
1	SP00944	ENSEMBLE BROSSE WC
2	SP00870	BROSSE
3	SP00485	PLAQUETTE
4	SP00681	POIGNÉE
5	SP00510	PORTE-BROSSE WC

N°	Code	Description
6	SP00031	KIT DE FIXATION
7	PF20804	SUPPORT MURAL
8	SP01679	BOUCHON
9	SP01485	PORTE-BROSSE WC
10	SP00822	SUPPORT MURAL

Gessi S.p.A. Parco Gessi, 13037 Serravalle Sesia (Vercelli) Italie Tél. +39 0163 454111 Fax. +39 0163 453150 - www.gessi.com - gessi@gessi.it Conformément à la loi, le présent dessin ne peut être rendu public ni reproduit sans l'autorisation écrite de GESSI S.p.A. Copyright GESSI S.p.A.