GESSI

20820

GPF2082020000G000

RETTANGOLO

data di validità
≥ 01/2017



Porta scopino a parete nero

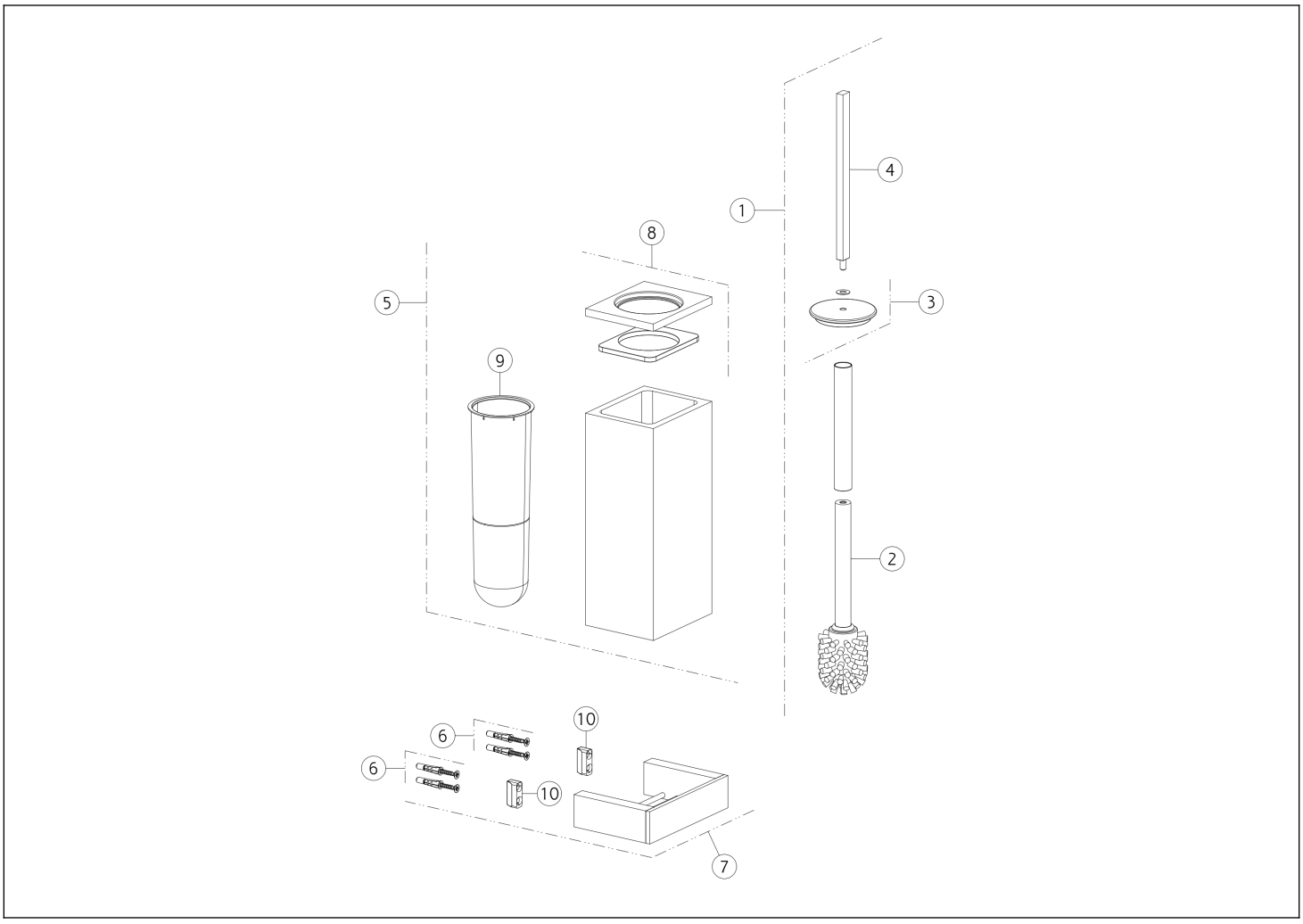

N°	Codice	Descrizione
1	SP00944	SCOPINO COMPLETO
2	SP00870	CIUFFO
3	SP00485	PIATTELLO
4	SP00681	MANICO
5	SP00510	PORTA SCOPINO

N°	Codice	Descrizione
6	SP00031	SET DI FISSAGGIO
7	PF20804	SUPPORTO A MURO
8	SP01679	TAPPO
9	SP01485	PORTA SCOPINO
10	SP00822	SUPPORTO A MURO

Gessi S.p.A. Parco Gessi, 13037 Serravalle Sesia (Vercelli) Italia Tel.+39 0163 454111 Fax.+39 0163 453150 - www.gessi.com - gessi@gessi.it Il presente disegno a termine di legge non puo' essere reso pubblico o riprodotto senza l'autorizzazione scritta della GESSI S.p.A. copyright GESSI S.p.A.