GESSI

20837

GPF2083720000G000

RETTANGOLO

data di validità
≥ 02/2021



Dispenser d'appoggio bianco

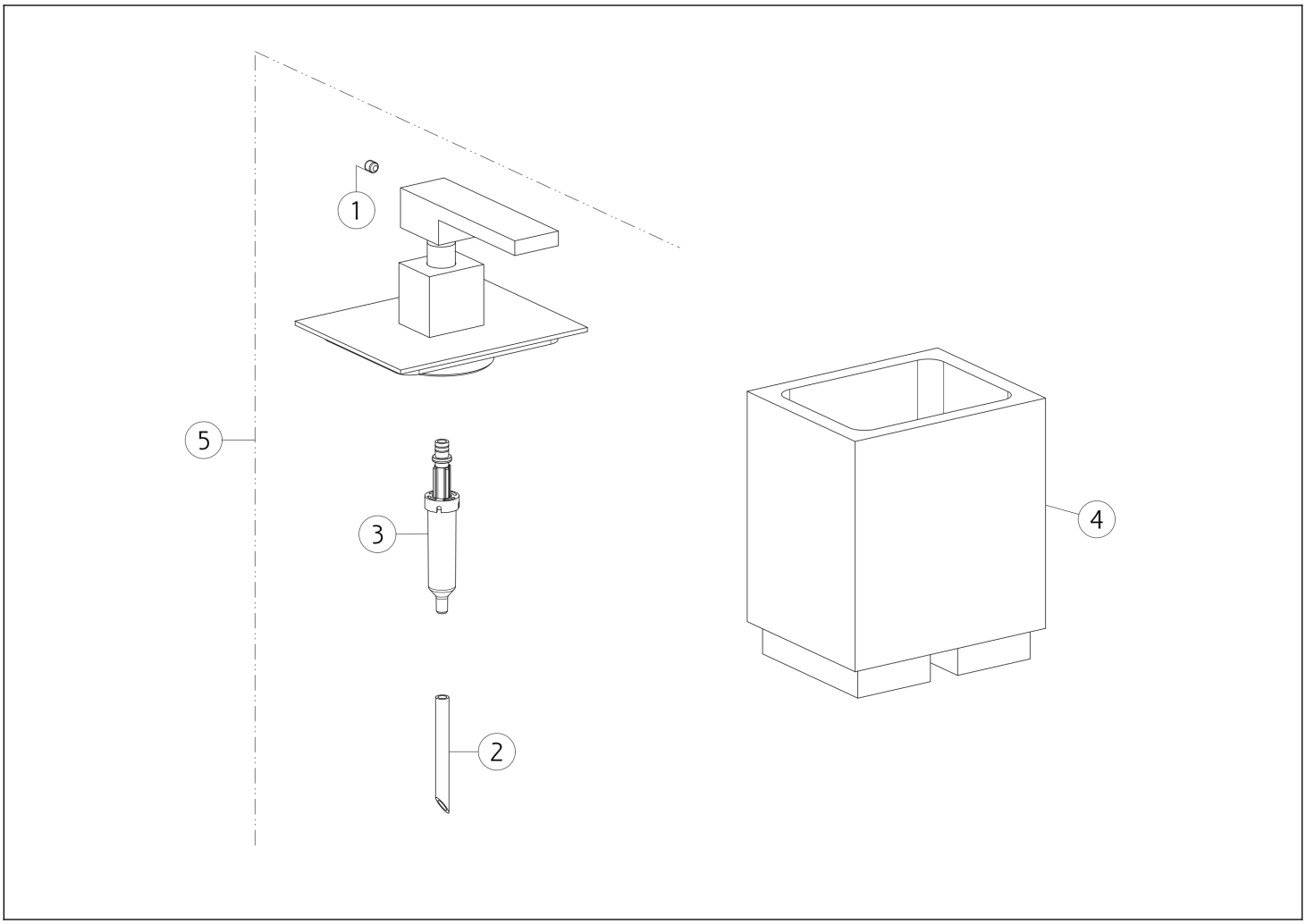

N°	Codice	Descrizione
1	SP00610	GRANO
2	SP00198	TUBETTO
3	SP00040	POMPETTA DISPENSER

N°	Codice	Descrizione
4	PF20831	BICCHIERE
5	SP03770	DISPENSER

Gessi S.p.A. Parco Gessi, 13037 Serravalle Sesia (Vercelli) Italia Tel.+39 0163 454111 Fax.+39 0163 453150 - www.gessi.com - gessi@gessi.it Il presente disegno a termine di legge non puo' essere reso pubblico o riprodotto senza l'autorizzazione scritta della GESSI S.p.A. copyright GESSI S.p.A.