GESSI

20838

GPF2083810000G000

RETTANGOLO

Gültigkeitsdatum
≥ 02/2021



Seifenspender mit Becher schwarz. Standversion.

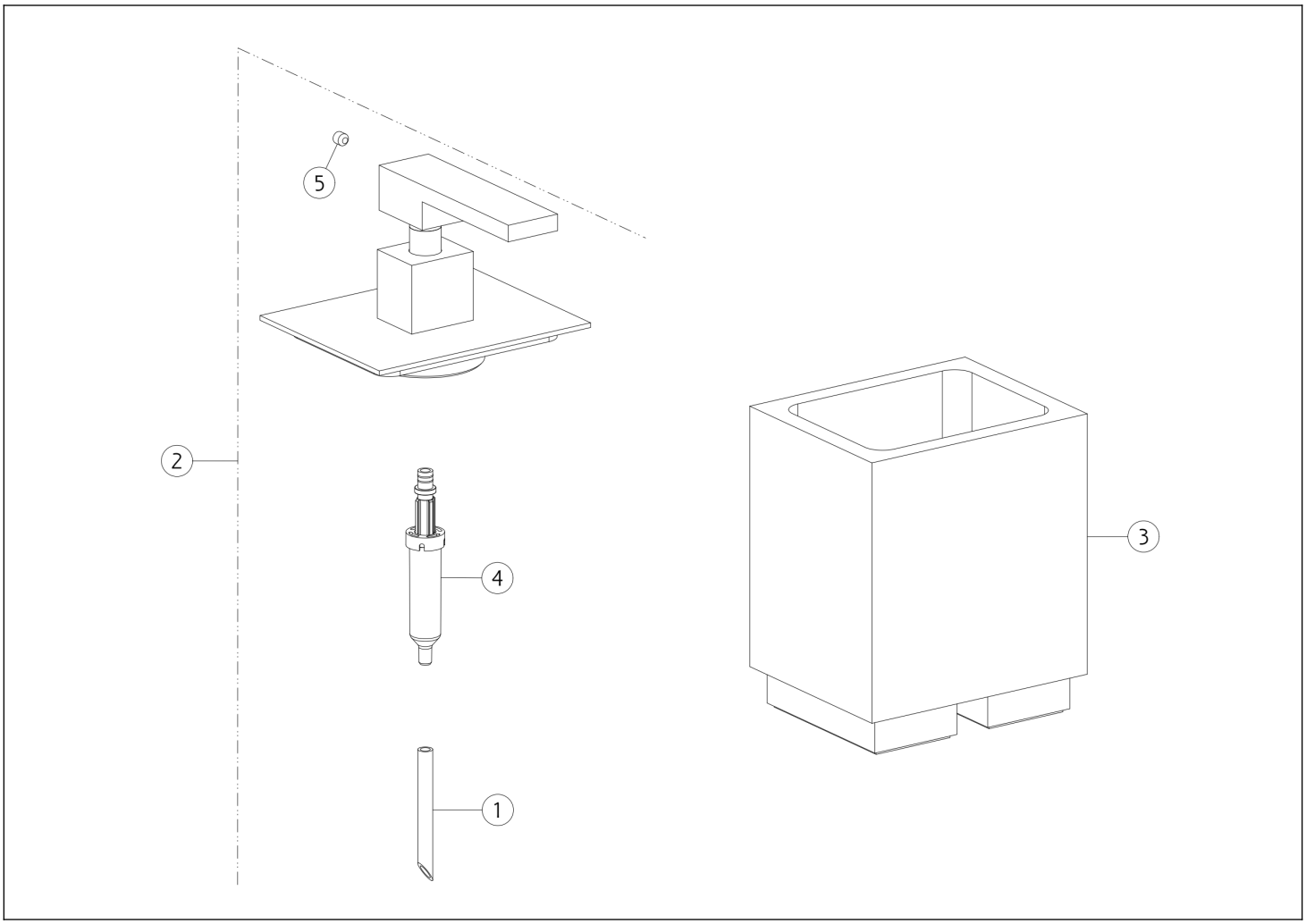

N°	Code	Beschreibung
1	SP00198	ROHR
2	SP03770	SPENDER

N°	Code	Beschreibung
3	PF20832	GLAS
4	SP00040	SPENDER-PUMPE

Gessi S.p.A. Parco Gessi, 13037 Serravalle Sesia (Vercelli) Italien Tel. +39 0163 454111 Fax. +39 0163 453150 - www.gessi.com - gessi@gessi.it Die vorliegende Zeichnung darf ohne schriftliche Genehmigung der GESSI S.p.A. nicht veröffentlicht oder vervielfältigt werden. Copyright GESSI S.p.A.