GESSI

20838

GPF20838100000G000

RETTANGOLO

date de validité
≥ 02/2021



Distributeur de savon liquide à poser noir.

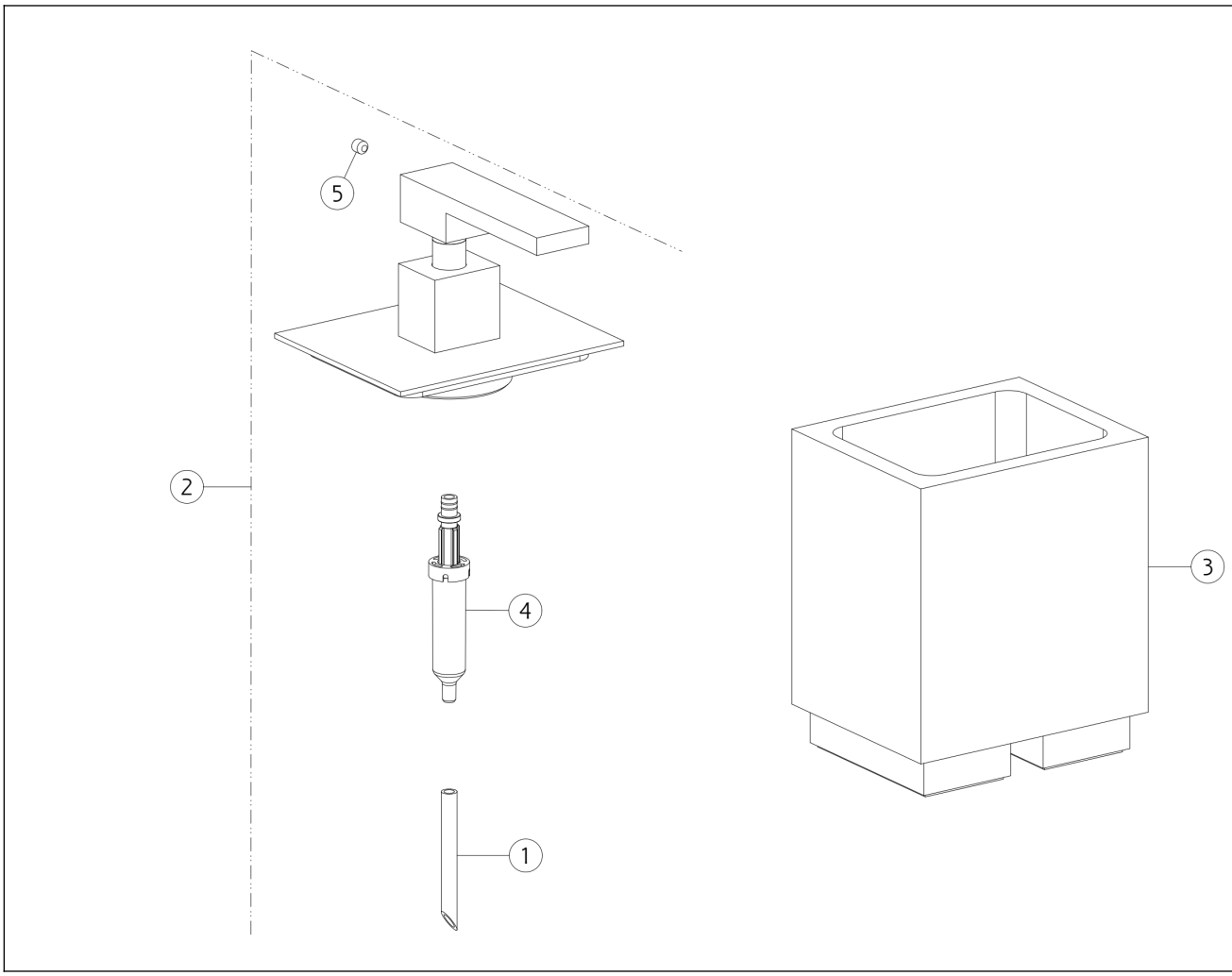

N°	Code	Description
1	SP00198	TUBE
2	SP03770	DISTRIBUTEUR

N°	Code	Description
3	PF20832	VERRE
4	SP00040	POMPE DISTRIBUTRICE

Gessi S.p.A. Parco Gessi, 13037 Serravalle Sesia (Vercelli) Italie Tél. +39 0163 454111 Fax. +39 0163 453150 - www.gessi.com - gessi@gessi.it Conformément à la loi, le présent dessin ne peut être rendu public ni reproduit sans l'autorisation écrite de GESSI S.p.A. Copyright GESSI S.p.A.