GESSI

20843

GPF2084330000G000

RETTANGOLO

Gültigkeitsdatum
≥ 01/2017



WC-Bürstengarnitur mit Behälter weiß. Standversion.

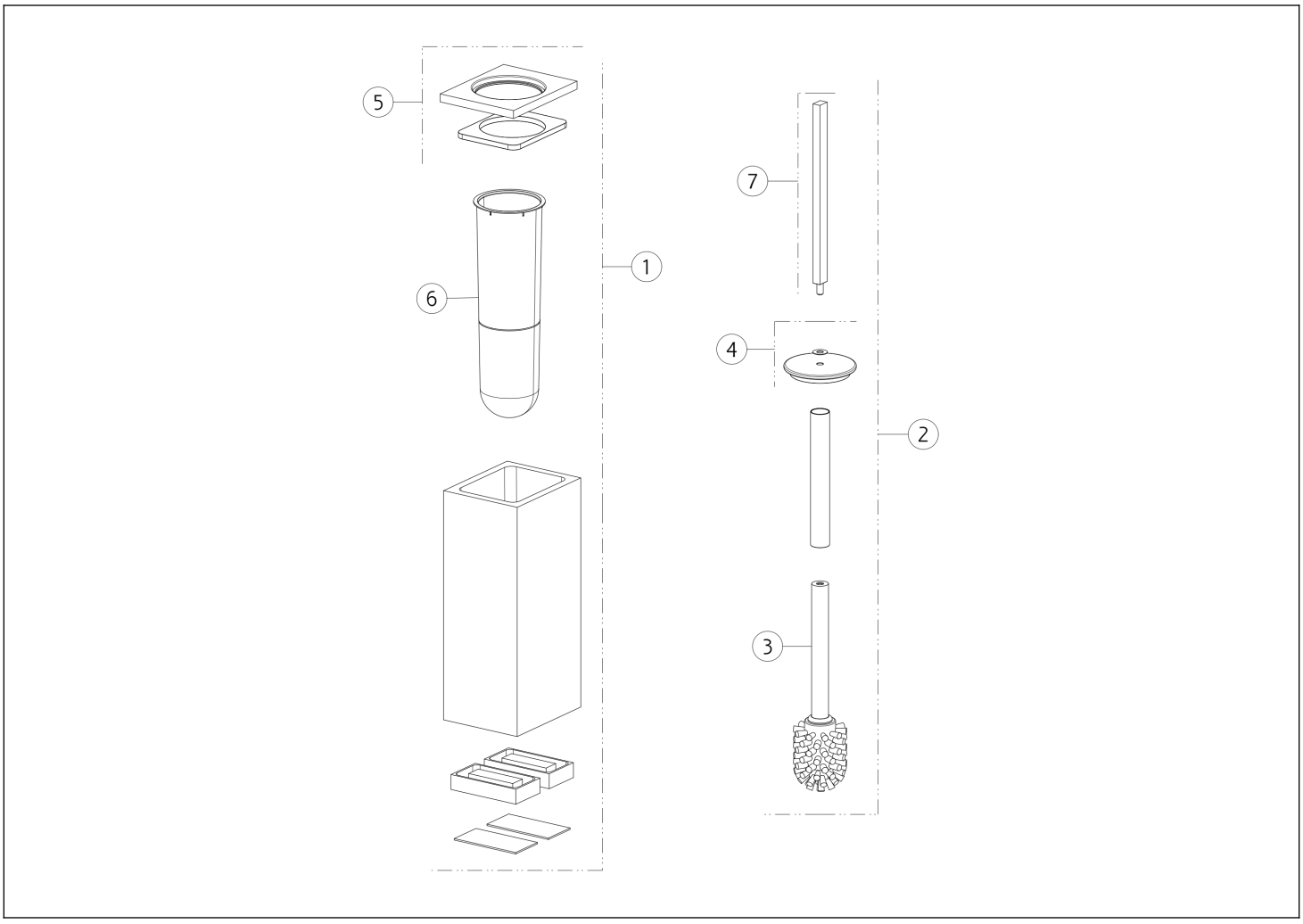

N°	Code	Beschreibung
1	SP01029	PINSELHALTER
2	SP00944	BÜRSTE MIT GRIFF
3	SP00870	BÜRSTEN
4	SP00485	SCHEIBE

N°	Code	Beschreibung
5	SP01679	STECKER
6	SP01485	PINSELHALTER
7	SP00681	GRIFF

Gessi S.p.A. Parco Gessi, 13037 Serravalle Sesia (Vercelli) Italien Tel. +39 0163 454111 Fax. +39 0163 453150 - www.gessi.com - gessi@gessi.it Die vorliegende Zeichnung darf ohne schriftliche Genehmigung der GESSI S.p.A. nicht veröffentlicht oder vervielfältigt werden. Copyright GESSI S.p.A.