GESSI

20843

GPF2084330000G000

RETTANGOLO

date de validité
≥ 01/2017



Porte-balayette à poser blanche.

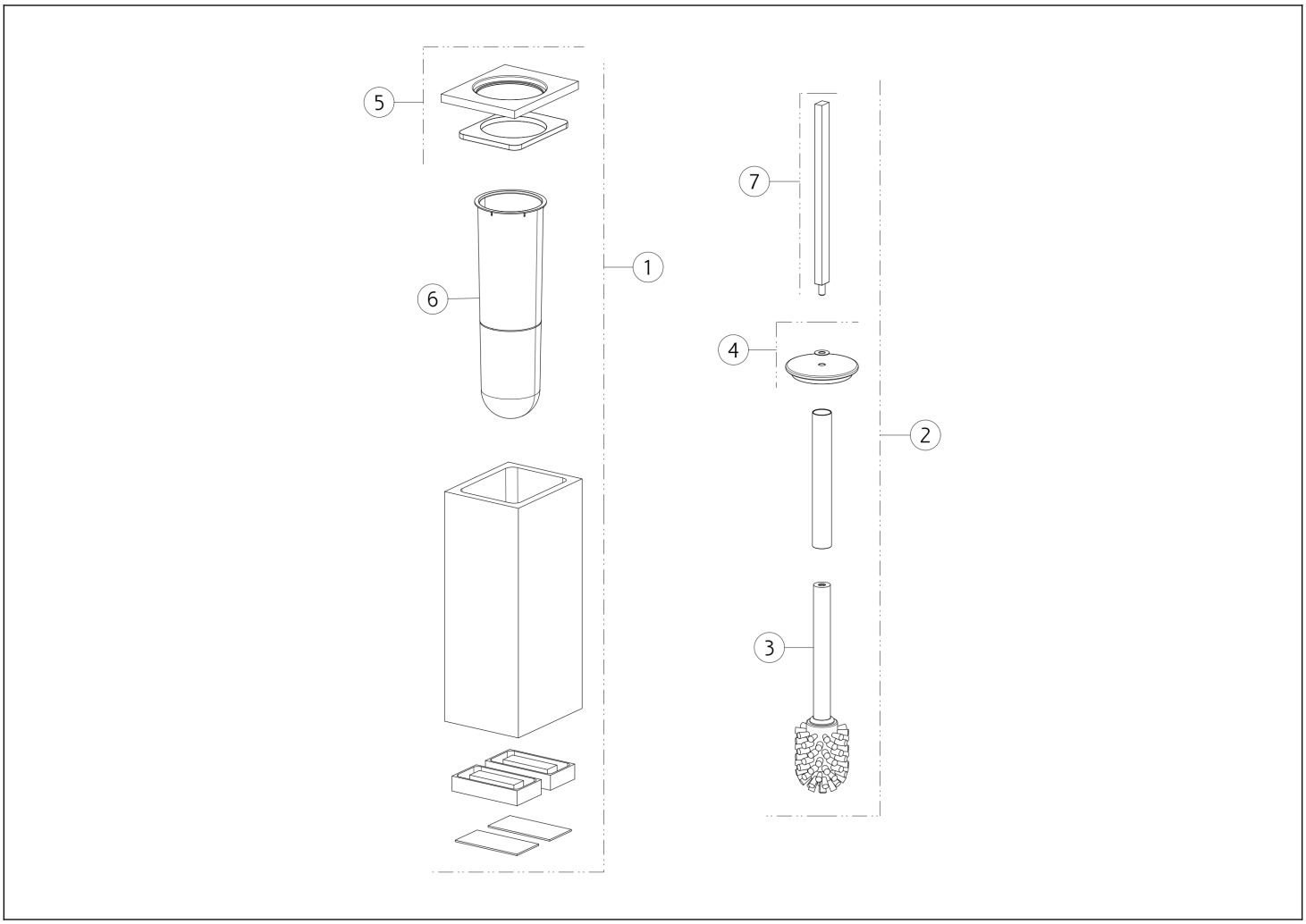

N°	Code	Description
1	SP01029	PORTE-BROSSE
2	SP00944	BROSSE AVEC MANCHE
3	SP00870	BROSSE
4	SP00485	DISQUE

N°	Code	Description
5	SP01679	BOUCHON
6	SP01485	PORTE-BROSSE
7	SP00681	MANCHE

Gessi S.p.A. Parco Gessi, 13037 Serravalle Sesia (Vercelli) Italie Tél. +39 0163 454111 Fax. +39 0163 453150 - www.gessi.com - gessi@gessi.it Conformément à la loi, le présent dessin ne peut être rendu public ni reproduit sans l'autorisation écrite de GESSI S.p.A. Copyright GESSI S.p.A.