GESSI

20843

GPF2084330000G000

RETTANGOLO

data di validità
≥ 01/2017



Porta scopino d'appoggio bianco

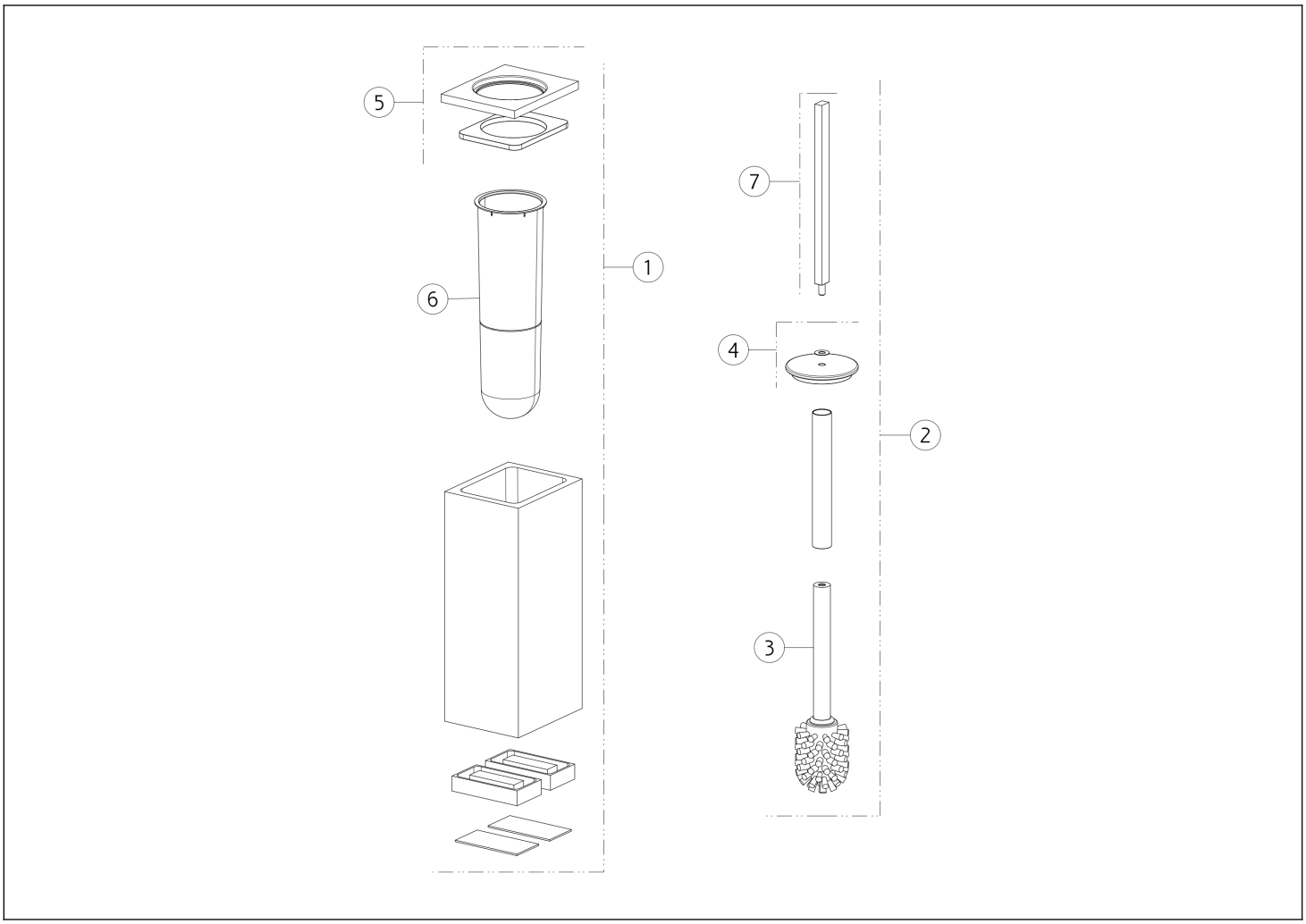

N°	Codice	Descrizione
1	SP01029	PORTA SCOPINO
2	SP00944	SCOPINO COMPLETO
3	SP00870	CIUFFO
4	SP00485	PIATTELLO

N°	Codice	Descrizione
5	SP01679	TAPPO
6	SP01485	PORTA SCOPINO
7	SP00681	MANICO

Gessi S.p.A. Parco Gessi, 13037 Serravalle Sesia (Vercelli) Italia Tel.+39 0163 454111 Fax.+39 0163 453150 - www.gessi.com - gessi@gessi.it Il presente disegno a termine di legge non puo' essere reso pubblico o riprodotto senza l'autorizzazione scritta della GESSI S.p.A. copyright GESSI S.p.A.