GESSI

20844

GPF2084420000G000

RETTANGOLO

Gültigkeitsdatum
≥ 09/2016



WC-Bürstengarnitur mit Behälter schwarz. Standversion.

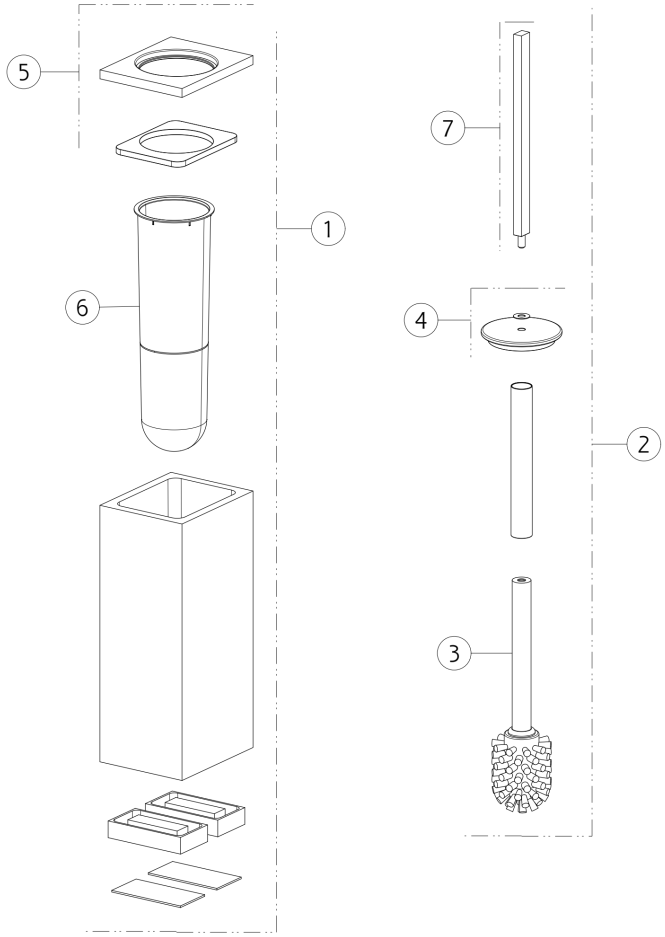

N°	Code	Beschreibung
1	SP01030	PINSELHALTER
2	SP00944	BÜRSTE MIT GRIFF
3	SP00870	BÜRSTEN
4	SP00485	SCHEIBE

N°	Code	Beschreibung
5	SP01679	STECKER
6	SP01485	PINSELHALTER
7	SP00681	GRIFF

 Die vorliegende Zeichnung darf ohne schriftliche Genehmigung der GESSI S.p.A. nicht veröffentlicht oder vervielfältigt werden. Copyright GESSI S.p.A.