GESSI

20844

GPF2084420000G000

RETTANGOLO

fecha de validez
≥ 09/2016



Escobillero de apoyo negro

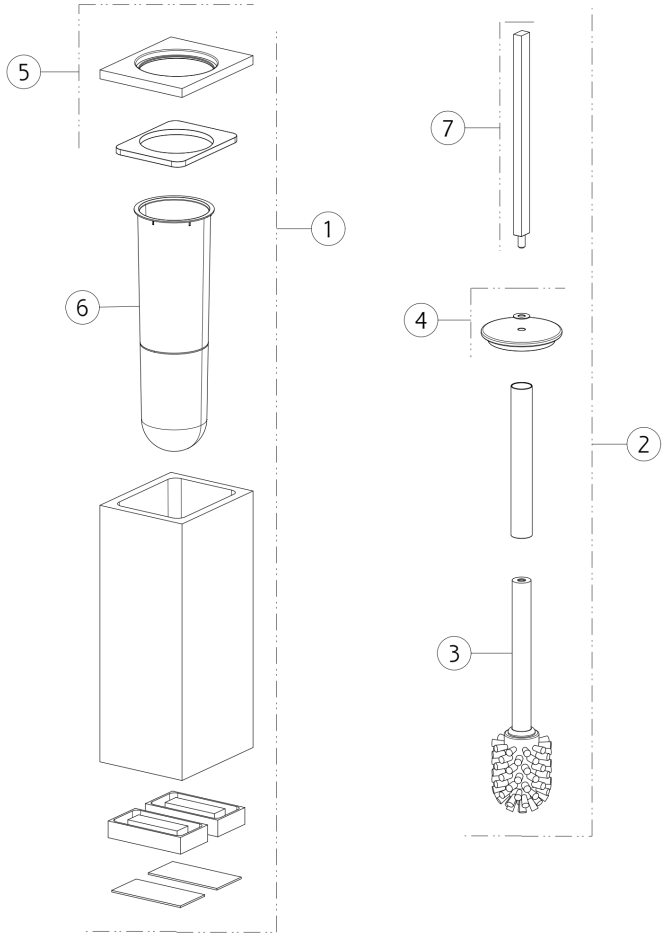

N°	Código	Descripción
1	SP01030	PORTAESCOBILLAS
2	SP00944	CEPILLO CON MANGO
3	SP00870	CEPILLO
4	SP00485	DISCO

N°	Código	Descripción
5	SP01679	TAPÓN
6	SP01485	PORTAESCOBILLAS
7	SP00681	ASA

Gessi S.p.A. Parco Gessi, 13037 Serravalle Sesia (Vercelli) Italia Tel. +39 0163 454111 Fax. +39 0163 453150 - www.gessi.com - gessi@gessi.it El presente diseño, de conformidad con la legislación vigente, no puede hacerse público ni reproducirse sin la autorización por escrito de GESSI S.p.A. Copyright GESSI S.p.A.