GESSI

20849

GPF2084910000G000

RETTANGOLO

date de validité
≥ 02/2011



Porte-papier mural à couvercle.

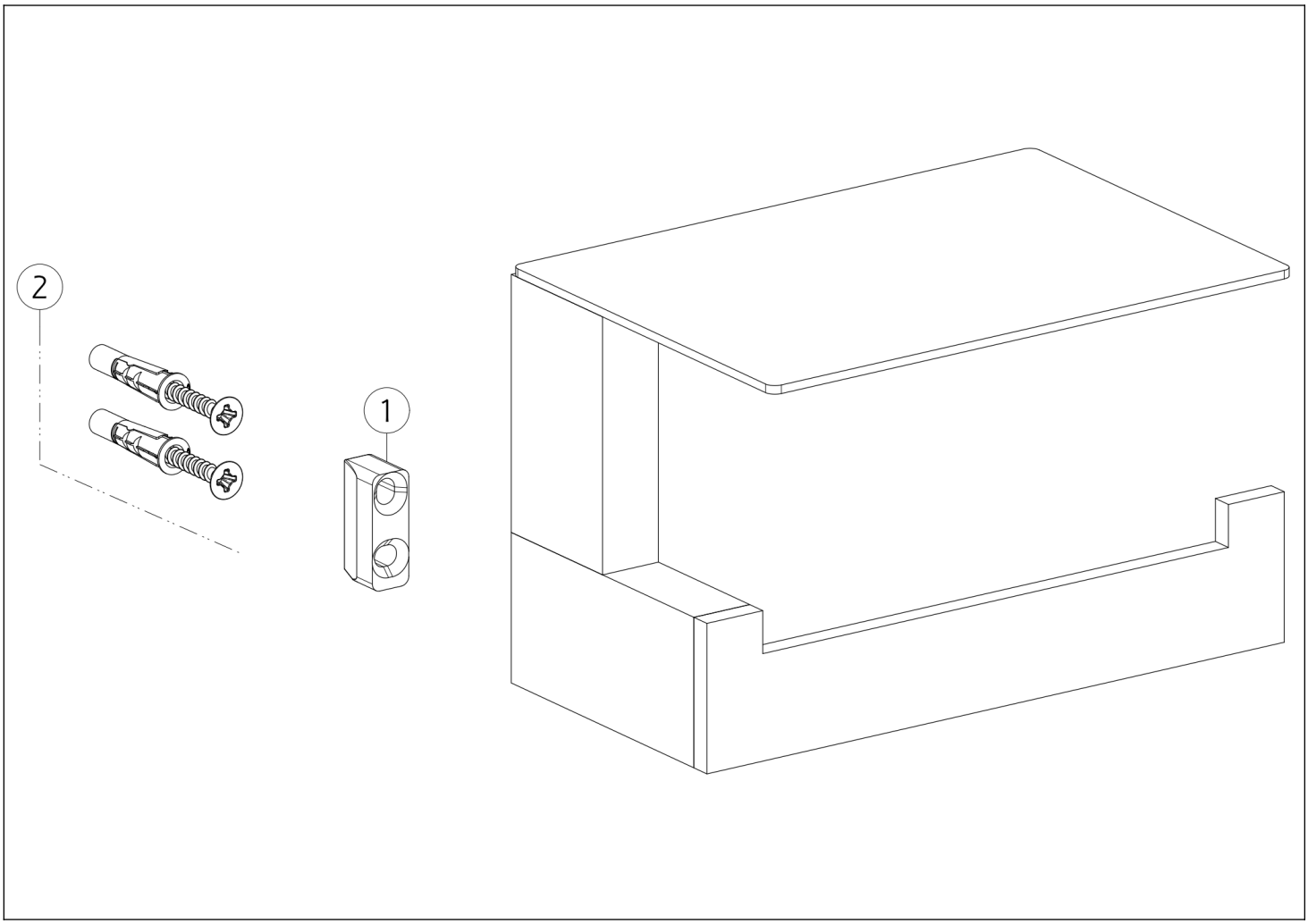

N°	Code	Description
1	SP00822	SUPPORT MURAL

N°	Code	Description
2	SP00031	KIT DE FIXATION

Gessi S.p.A. Parco Gessi, 13037 Serravalle Sesia (Vercelli) Italie Tél. +39 0163 454111 Fax. +39 0163 453150 - www.gessi.com - gessi@gessi.it Conformément à la loi, le présent dessin ne peut être rendu public ni reproduit sans l'autorisation écrite de GESSI S.p.A. Copyright GESSI S.p.A.