GESSI

# 20861

GPF2086100000G000

## RETTANGOLO

fecha de validez
≥ 07/2009



Rapisa para bañera o ducha de pared.

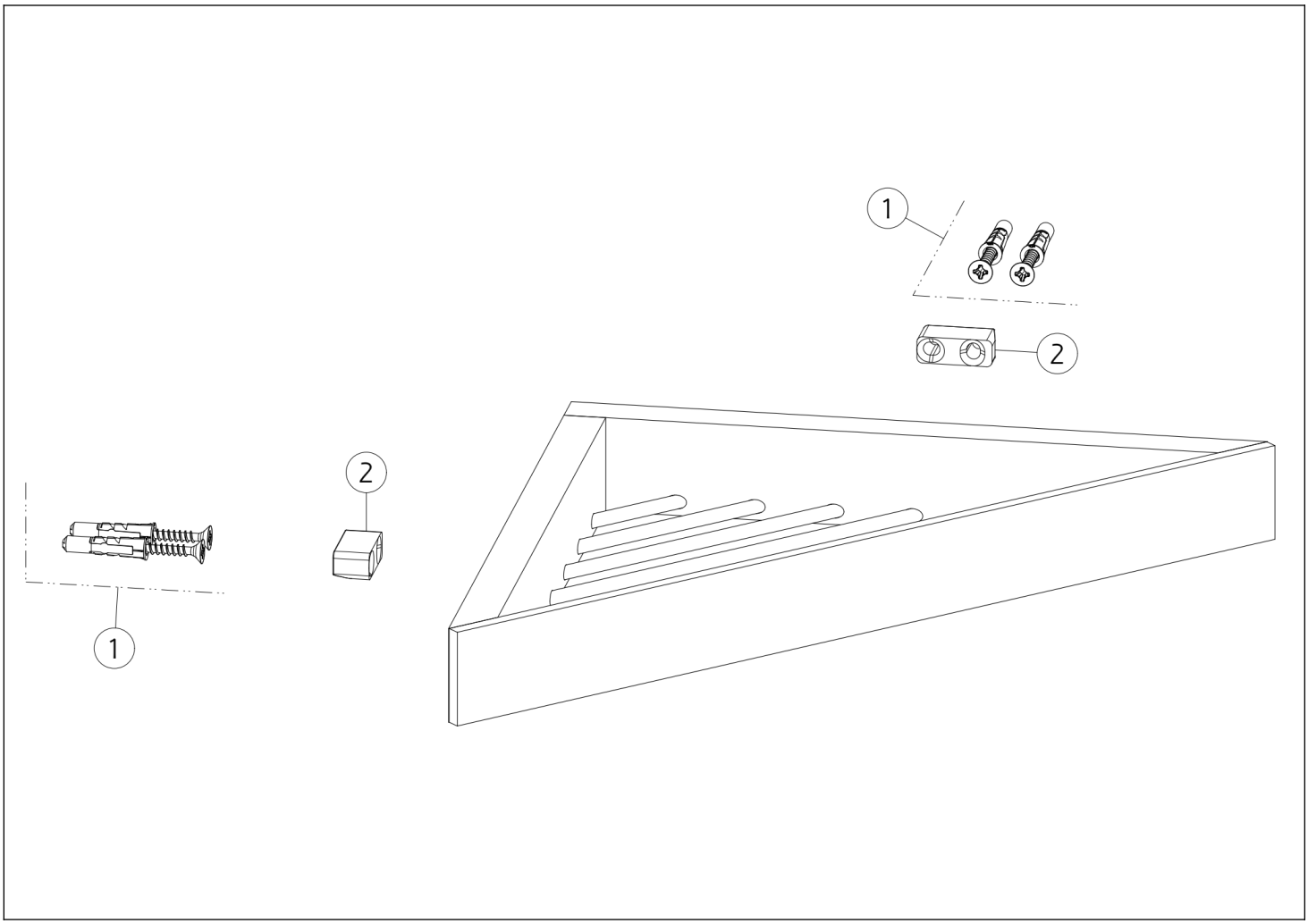


| N° | Código | Descripción |
|---|---|---|
| 1 | SP00031 | SET DE FIJACIÓN |

| N° | Código | Descripción |
|---|---|---|
| 2 | SP00822 | SOPORTE DE PARED |

Gessi S.p.A. Parco Gessi, 13037 Serravalle Sesia (Vercelli) Italia Tel. +39 0163 454111 Fax. +39 0163 453150 - www.gessi.com - gessi@gessi.it El presente diseño, de conformidad con la legislación vigente, no puede hacerse público ni reproducirse sin la autorización por escrito de GESSI S.p.A. Copyright GESSI S.p.A.