GESSI

20867

GPF2086730000G000

RETTANGOLO

date de validité
≥ 02/2017



Serviteur mural avec porte-papier et porte-balayette blanc.

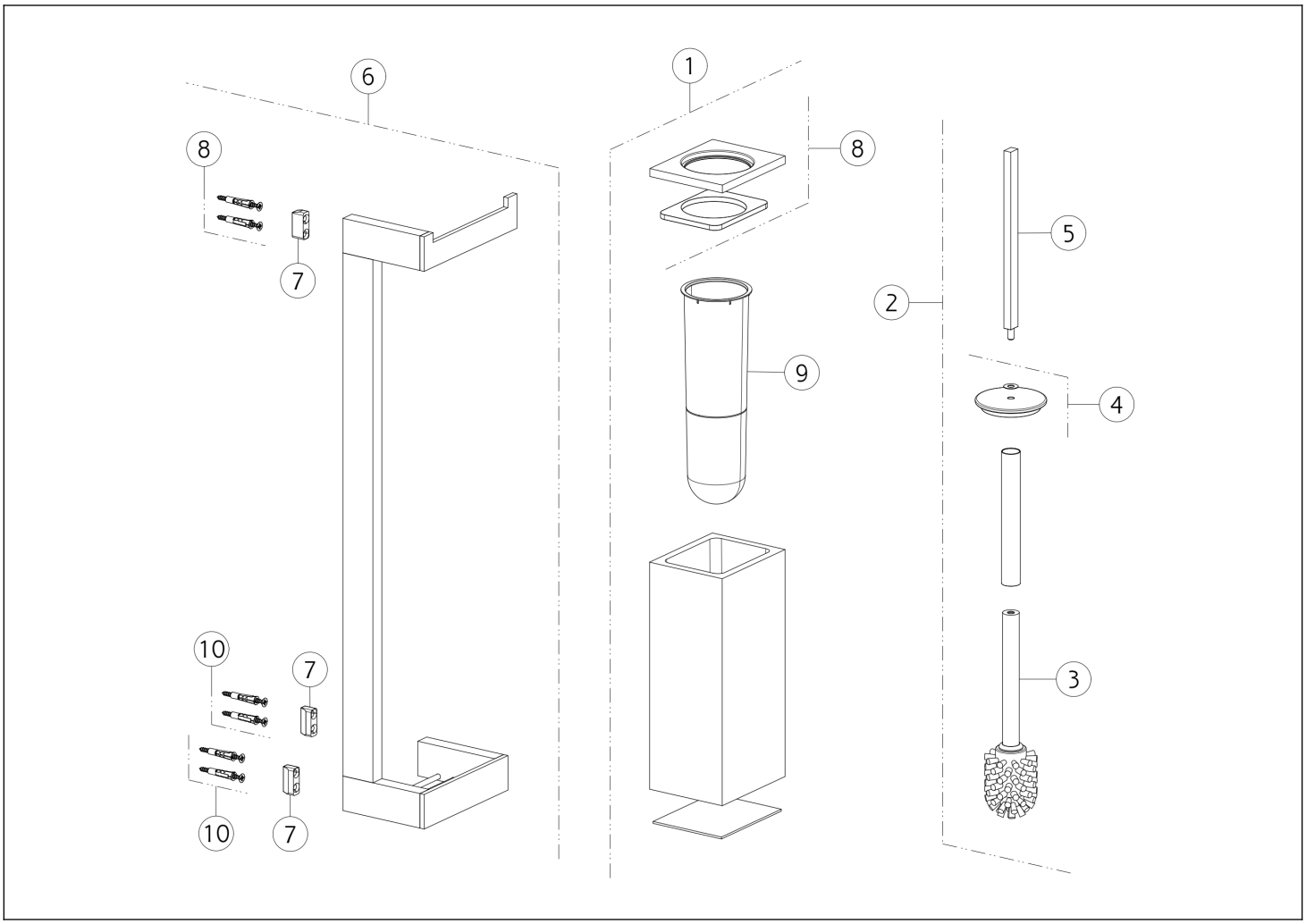

N°	Code	Description
1	SP01028	PORTE-BROSSE
2	SP00944	BROSSE AVEC MANCHE
3	SP00870	BROSSE
4	SP00485	DISQUE
5	SP00681	MANCHE

N°	Code	Description
6	SP04308	SUPPORT MURAL
7	SP00822	SUPPORT MURAL
8	SP01679	BOUCHON
9	SP01485	PORTE-BROSSE
10	SP00031	KIT DE FIXATION

Gessi S.p.A. Parco Gessi, 13037 Serravalle Sesia (Vercelli) Italie Tél. +39 0163 454111 Fax. +39 0163 453150 - www.gessi.com - gessi@gessi.it Conformément à la loi, le présent dessin ne peut être rendu public ni reproduit sans l'autorisation écrite de GESSI S.p.A. Copyright GESSI S.p.A.