GESSI

20867

GPF20867300000G000

RETTANGOLO

data di validità
≥ 02/2017



Colonna a parete con porta rotolo e porta scopino bianco

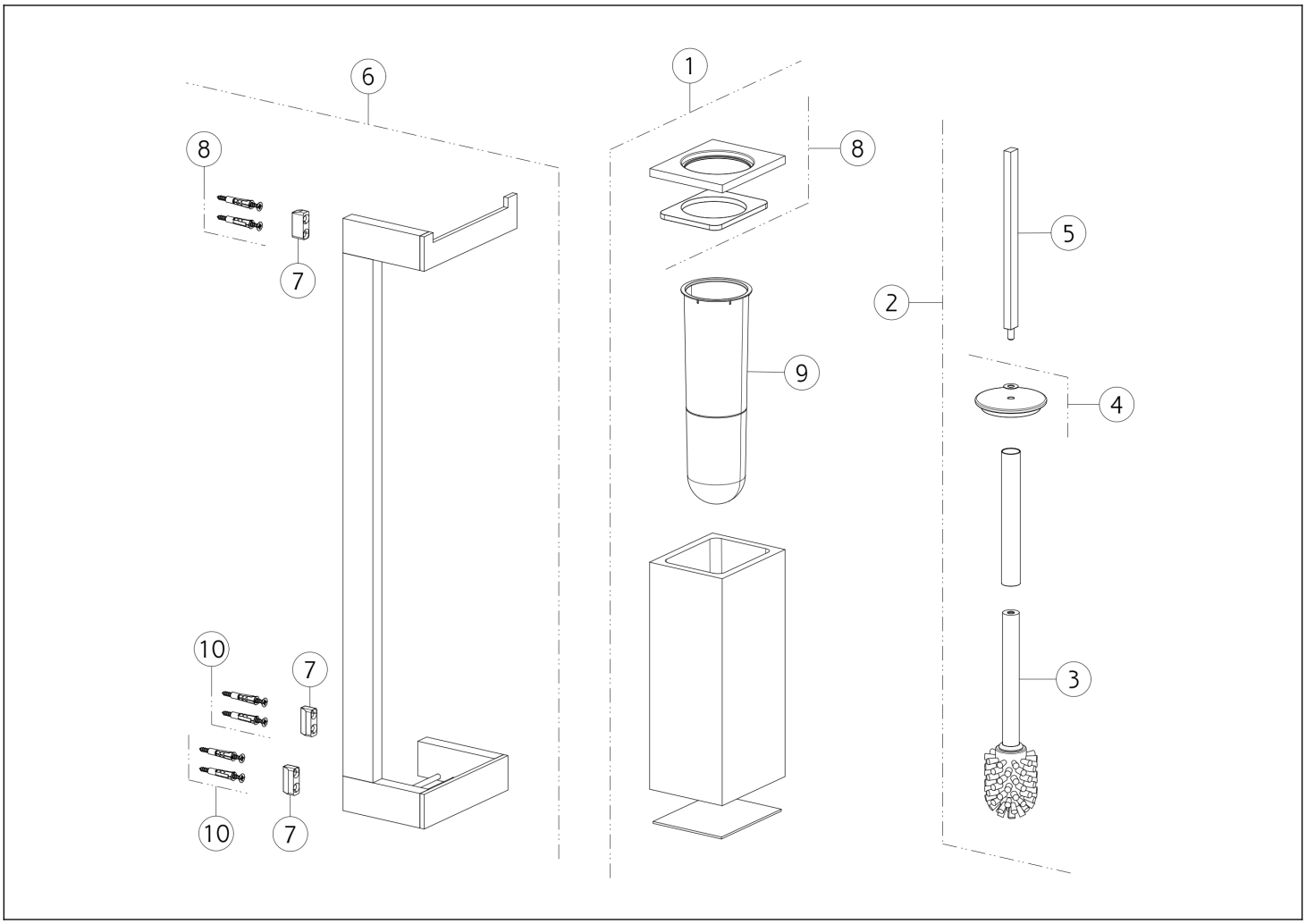

N°	Codice	Descrizione
1	SP01028	PORTA SCOPINO
2	SP00944	SCOPINO COMPLETO
3	SP00870	CIUFFO
4	SP00485	PIATTELLO
5	SP00681	MANICO

N°	Codice	Descrizione
6	SP04308	SUPPORTO A MURO
7	SP00822	SUPPORTO A MURO
8	SP01679	TAPPO
9	SP01485	PORTA SCOPINO
10	SP00031	SET DI FISSAGGIO

Gessi S.p.A. Parco Gessi, 13037 Serravalle Sesia (Vercelli) Italia Tel.+39 0163 454111 Fax.+39 0163 453150 - www.gessi.com - gessi@gessi.it Il presente disegno a termine di legge non puo' essere reso pubblico o riprodotto senza l'autorizzazione scritta della GESSI S.p.A. copyright GESSI S.p.A.