GESSI

20897

GPF2089700000G000

RETTANGOLO

Gültigkeitsdatum
≥ 11/2009



Badetuchhalter 30cm zur Wandmontage. Befestigungsschraube von unten sichtbar.

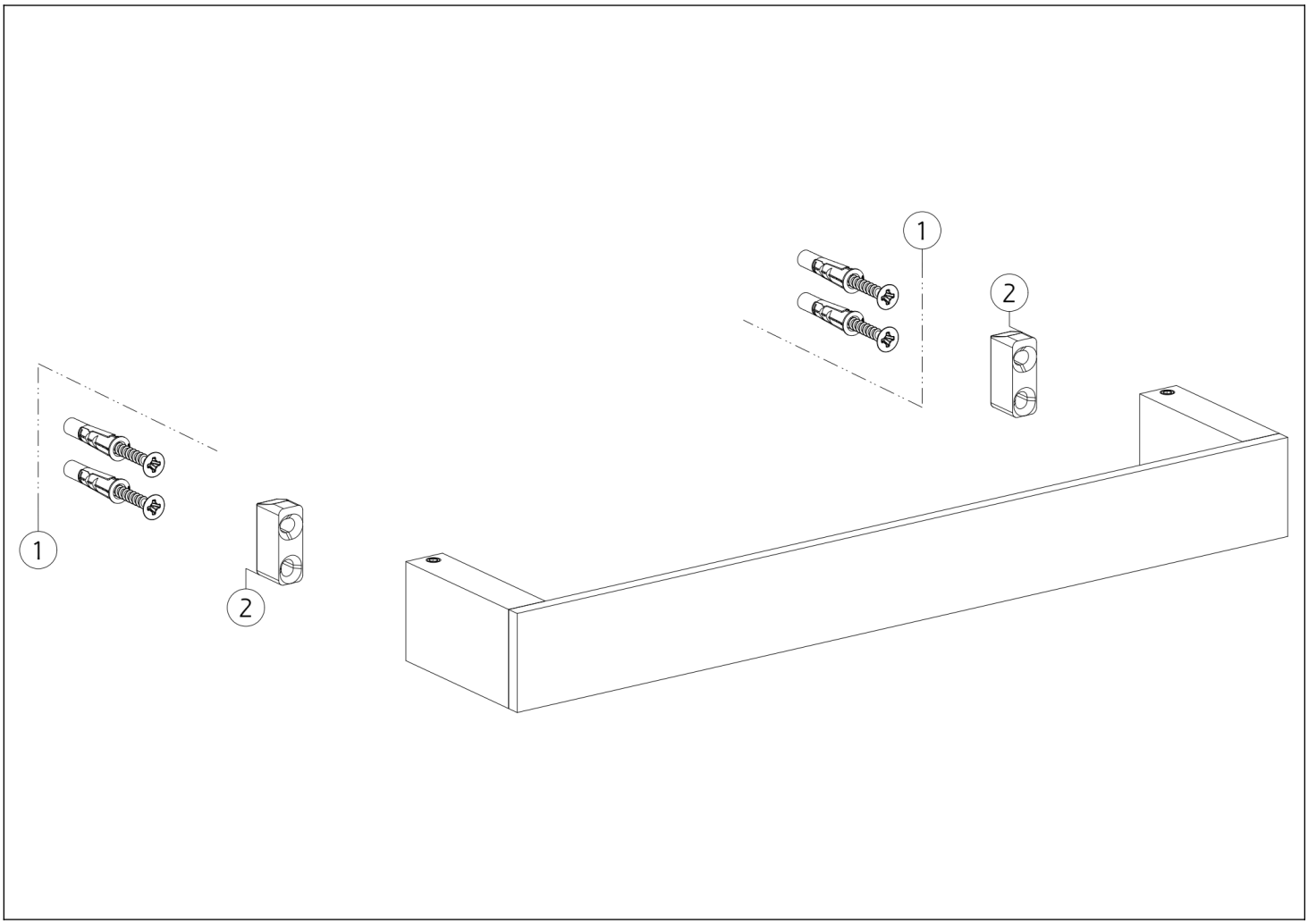

N°	Code	Beschreibung
1	SP00031	BEFESTIGUNGSSET

N°	Code	Beschreibung
2	SP00822	BRAUSEANSCHLUSS

Gessi S.p.A. Parco Gessi, 13037 Serravalle Sesia (Vercelli) Italien Tel. +39 0163 454111 Fax. +39 0163 453150 - www.gessi.com - gessi@gessi.it Die vorliegende Zeichnung darf ohne schriftliche Genehmigung der GESSI S.p.A. nicht veröffentlicht oder vervielfältigt werden. Copyright GESSI S.p.A.