GESSI

20933

GPF2093330000G000

RETTANGOLO

Gültigkeitsdatum
≥ 01/2017



WC-Bürstengarnitur mit Papierrollenhalter, Behälter weiß. Standversion.

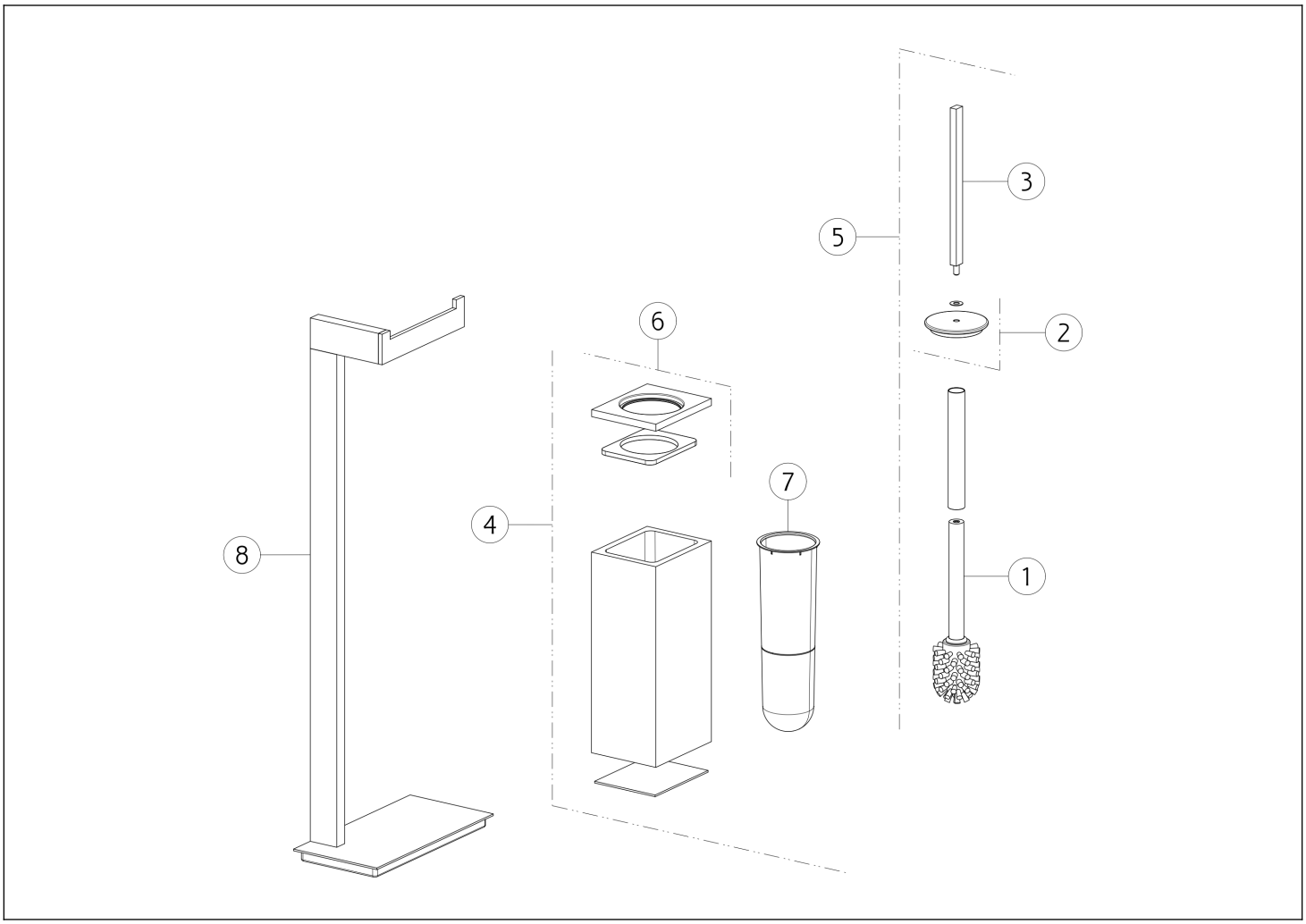

N°	Code	Beschreibung
1	SP00870	BÜRSTEN
2	SP00485	SCHEIBE
3	SP00681	GRIFF
4	SP01029	PINSELHALTER

N°	Code	Beschreibung
5	SP00944	BÜRSTE MIT GRIFF
6	SP01679	STECKER
7	SP01485	BÜRSTE MIT GRIFF
8	PF29324	UNTERSTÜTZEN

Gessi S.p.A. Parco Gessi, 13037 Serravalle Sesia (Vercelli) Italien Tel. +39 0163 454111 Fax. +39 0163 453150 - www.gessi.com - gessi@gessi.it Die vorliegende Zeichnung darf ohne schriftliche Genehmigung der GESSI S.p.A. nicht veröffentlicht oder vervielfältigt werden. Copyright GESSI S.p.A.