GESSI

20933

GPF2093330000G000

RETTANGOLO

date de validité
≥ 01/2017



Serviteur sur pied avec porte-papier et porte-balayette blanc.

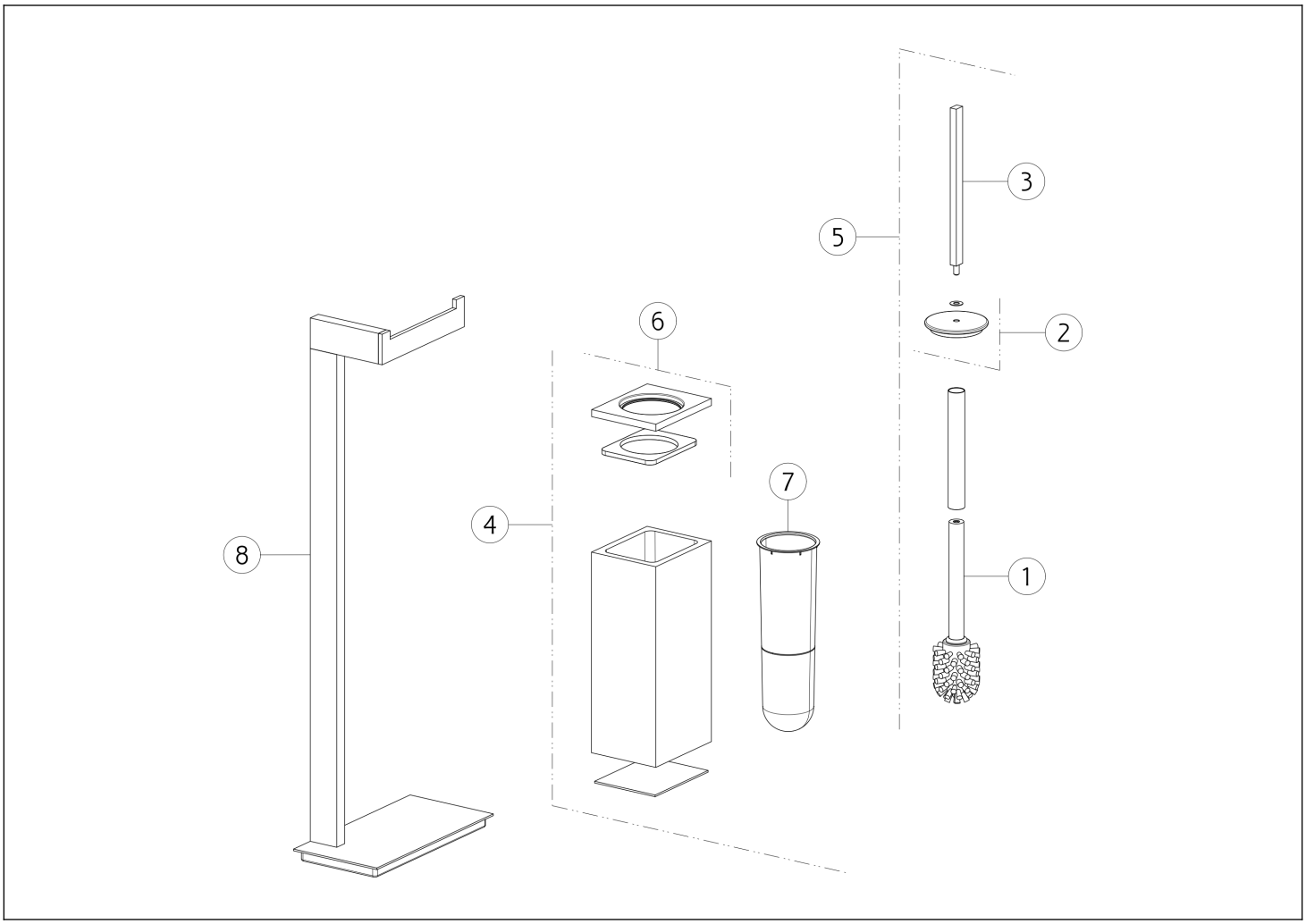

N°	Code	Description
1	SP00870	BROSSE
2	SP00485	DISQUE
3	SP00681	MANCHE
4	SP01029	PORTE-BROSSE

N°	Code	Description
5	SP00944	BROSSE AVEC MANCHE
6	SP01679	BOUCHON
7	SP01485	BROSSE AVEC MANCHE
8	PF29324	SOUTIEN

Gessi S.p.A. Parco Gessi, 13037 Serravalle Sesia (Vercelli) Italie Tél. +39 0163 454111 Fax. +39 0163 453150 - www.gessi.com - gessi@gessi.it Conformément à la loi, le présent dessin ne peut être rendu public ni reproduit sans l'autorisation écrite de GESSI S.p.A. Copyright GESSI S.p.A.