GESSI

20933

GPF2093330000G000

RETTANGOLO

data di validità
≥ 01/2017



Piantana da terra con porta rotolo e porta scopino bianco

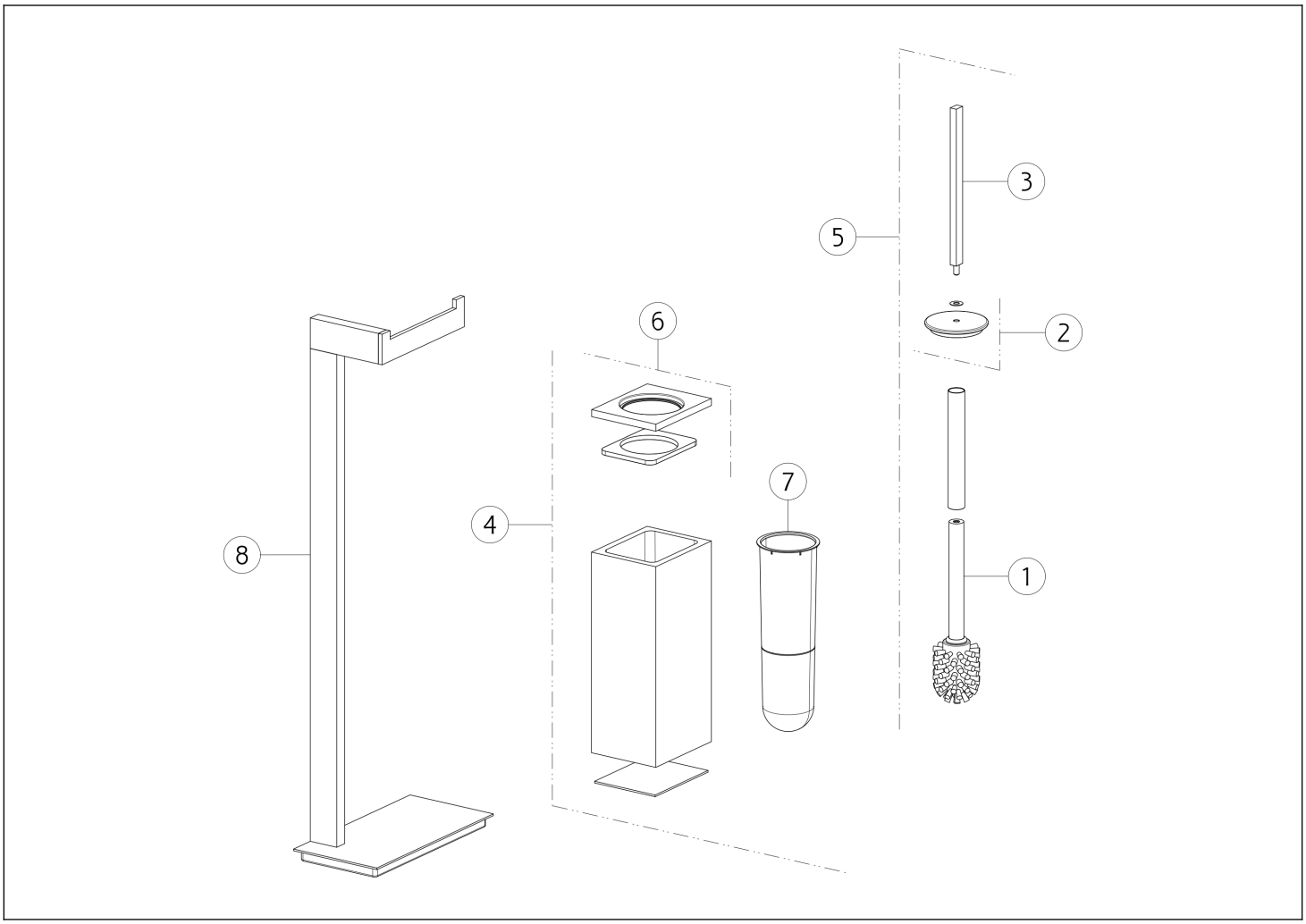

N°	Codice	Descrizione
1	SP00870	CIUFFO
2	SP00485	PIATTELLO
3	SP00681	MANICO
4	SP01029	PORTA SCOPINO

N°	Codice	Descrizione
5	SP00944	SCOPINO COMPLETO
6	SP01679	TAPPO
7	SP01485	SCOPINO COMPLETO
8	PF29324	SUPPORTO

Gessi S.p.A. Parco Gessi, 13037 Serravalle Sesia (Vercelli) Italia Tel.+39 0163 454111 Fax.+39 0163 453150 - www.gessi.com - gessi@gessi.it Il presente disegno a termine di legge non puo' essere reso pubblico o riprodotto senza l'autorizzazione scritta della GESSI S.p.A. copyright GESSI S.p.A.