GESSI

20934

GPF2093420000G000

RETTANGOLO

Gültigkeitsdatum
≥ 09/2016



WC-Bürstengarnitur mit Papierrollenhalter, Behälter schwarz. Standversion.

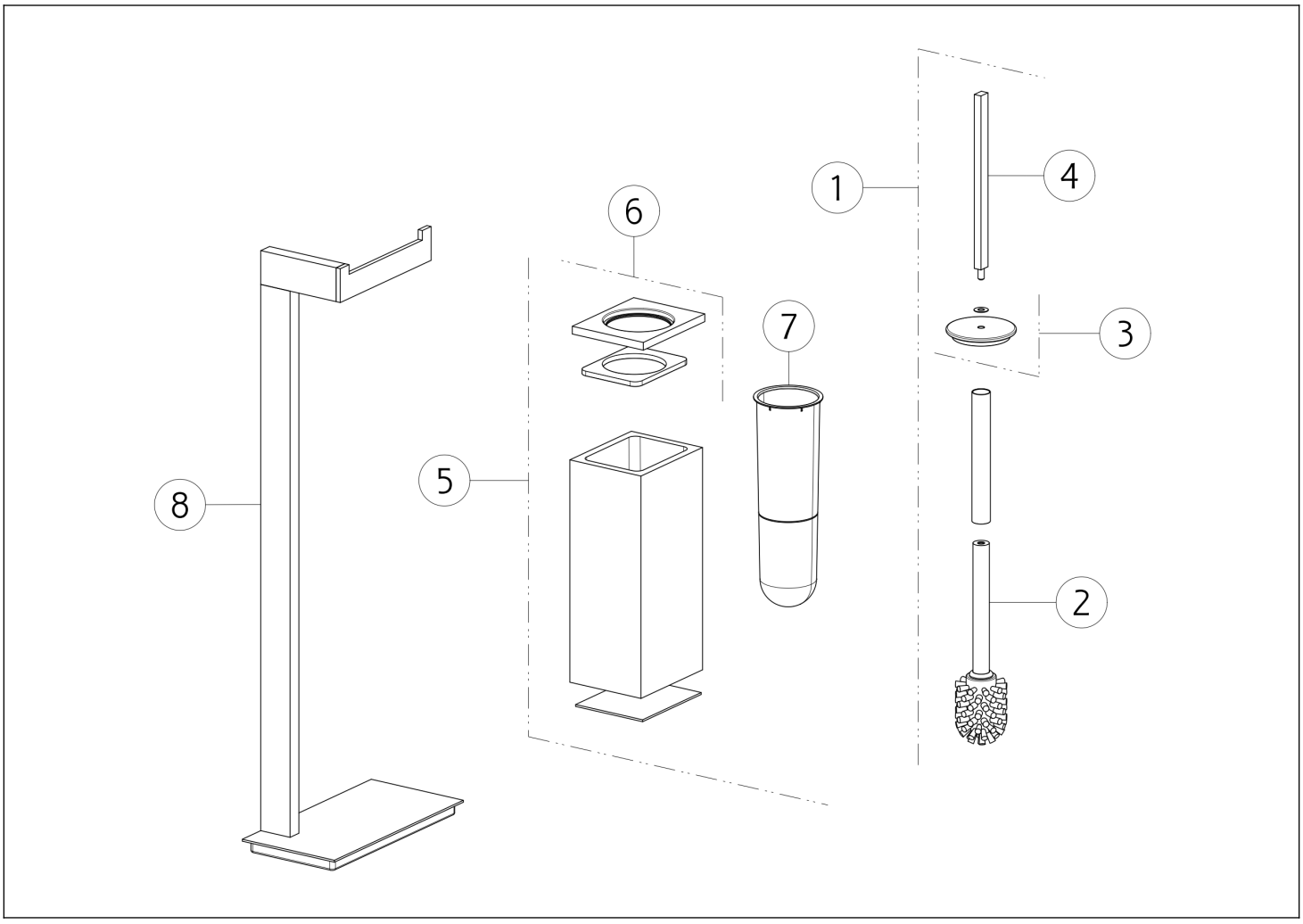

N°	Code	Beschreibung
1	SP00944	BÜRSTE MIT GRIFF
2	SP00870	BÜRSTEN
3	SP00485	SCHEIBE
4	SP00681	GRIFF

N°	Code	Beschreibung
5	SP00510	PINSELHALTER
6	SP01679	STECKER
7	SP01485	PINSELHALTER
8	PF29324	UNTERSTÜTZEN

 Die vorliegende Zeichnung darf ohne schriftliche Genehmigung der GESSI S.p.A. nicht veröffentlicht oder vervielfältigt werden. Copyright GESSI S.p.A.