GESSI

20934

GPF20934200000G000

RETTANGOLO

date de validité
≥ 09/2016



Serviteur sur piedavec porte-papier et porte-balayette noir.

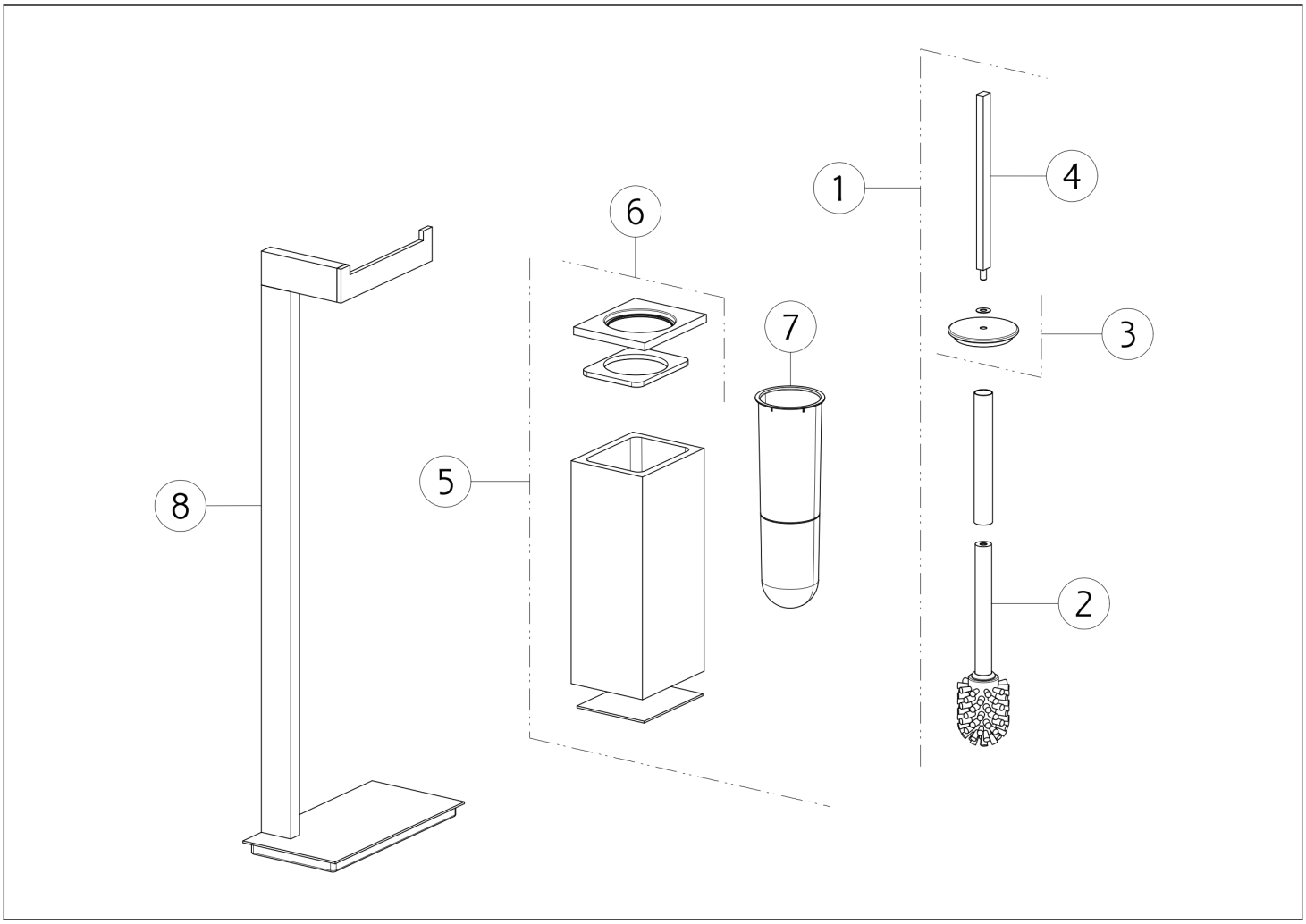

N°	Code	Description
1	SP00944	BROSSE AVEC MANCHE
2	SP00870	BROSSE
3	SP00485	DISQUE
4	SP00681	MANCHE

N°	Code	Description
5	SP00510	PORTE-BROSSE
6	SP01679	BOUCHON
7	SP01485	PORTE-BROSSE
8	PF29324	SOUTIEN

Gessi S.p.A. Parco Gessi, 13037 Serravalle Sesia (Vercelli) Italie Tél. +39 0163 454111 Fax. +39 0163 453150 - www.gessi.com - gessi@gessi.it Conformément à la loi, le présent dessin ne peut être rendu public ni reproduit sans l'autorisation écrite de GESSI S.p.A. Copyright GESSI S.p.A.