GESSI

20947

GPF2094700000G000

RETTANGOLO

Gültigkeitsdatum
≥ 11/2009

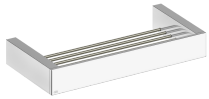

Ablage 30cm zur Wandmontage. Befestigungsschraube von unten sichtbar.

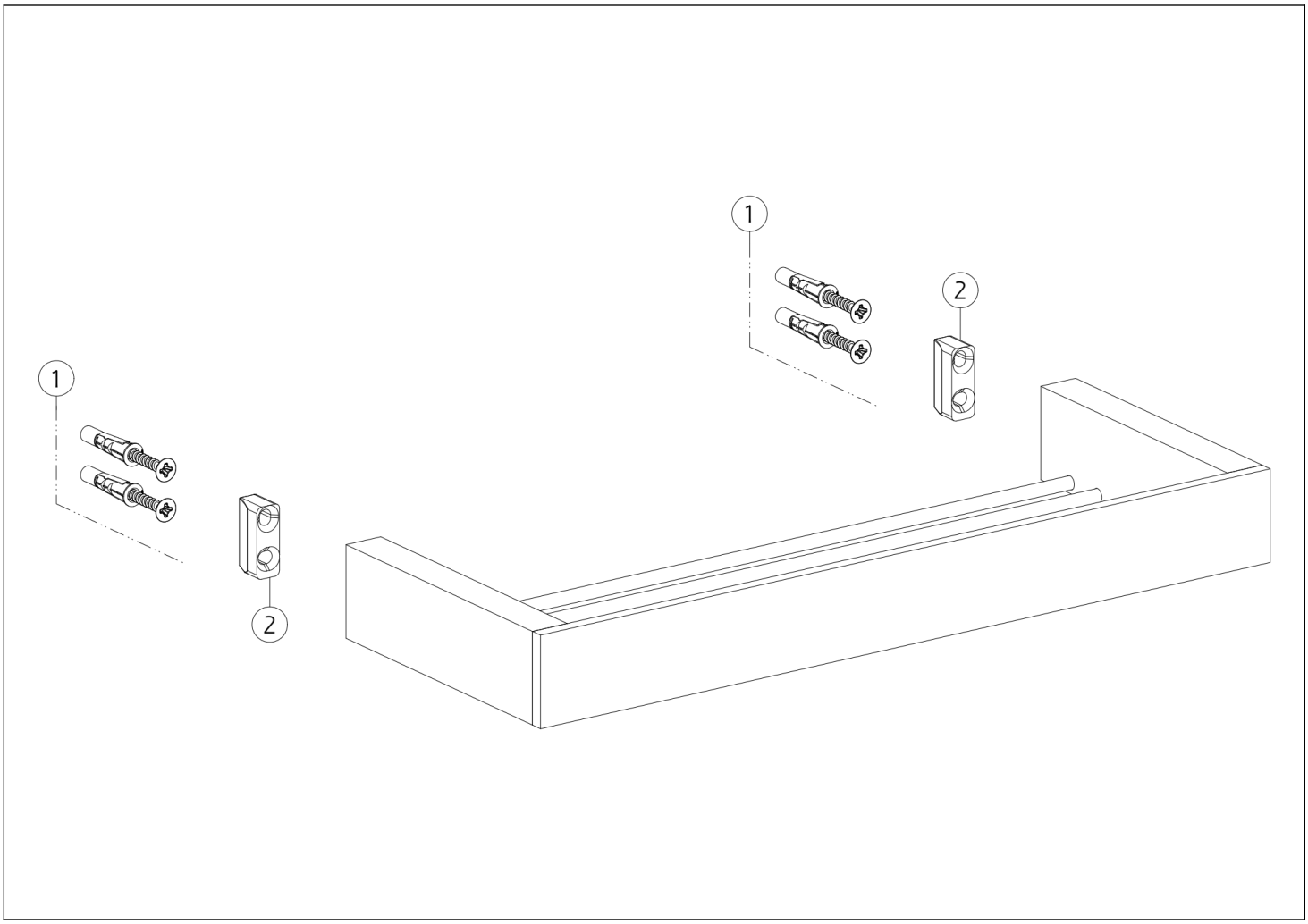

N°	Code	Beschreibung
1	SP00031	BEFESTIGUNGSSATZ

N°	Code	Beschreibung
2	SP00822	WANDHALTERUNG

 Die vorliegende Zeichnung darf ohne schriftliche Genehmigung der GESSI S.p.A. nicht veröffentlicht oder vervielfältigt werden. Copyright GESSI S.p.A.