GESSI

23447

GPF2344710000G000

RETTANGOLO

Gültigkeitsdatum
≥ 11/2009



Duschsäule-Thermostat mit Antikalk-Kopfbrause 216x140mm, Antikalk-Handbrause, Schlauch 1,50m. 2-Wege automatischer Umsteller. 1/2 Anschluss. Wandmontage. Bei 3 bar Druck ca. 9 l/min.

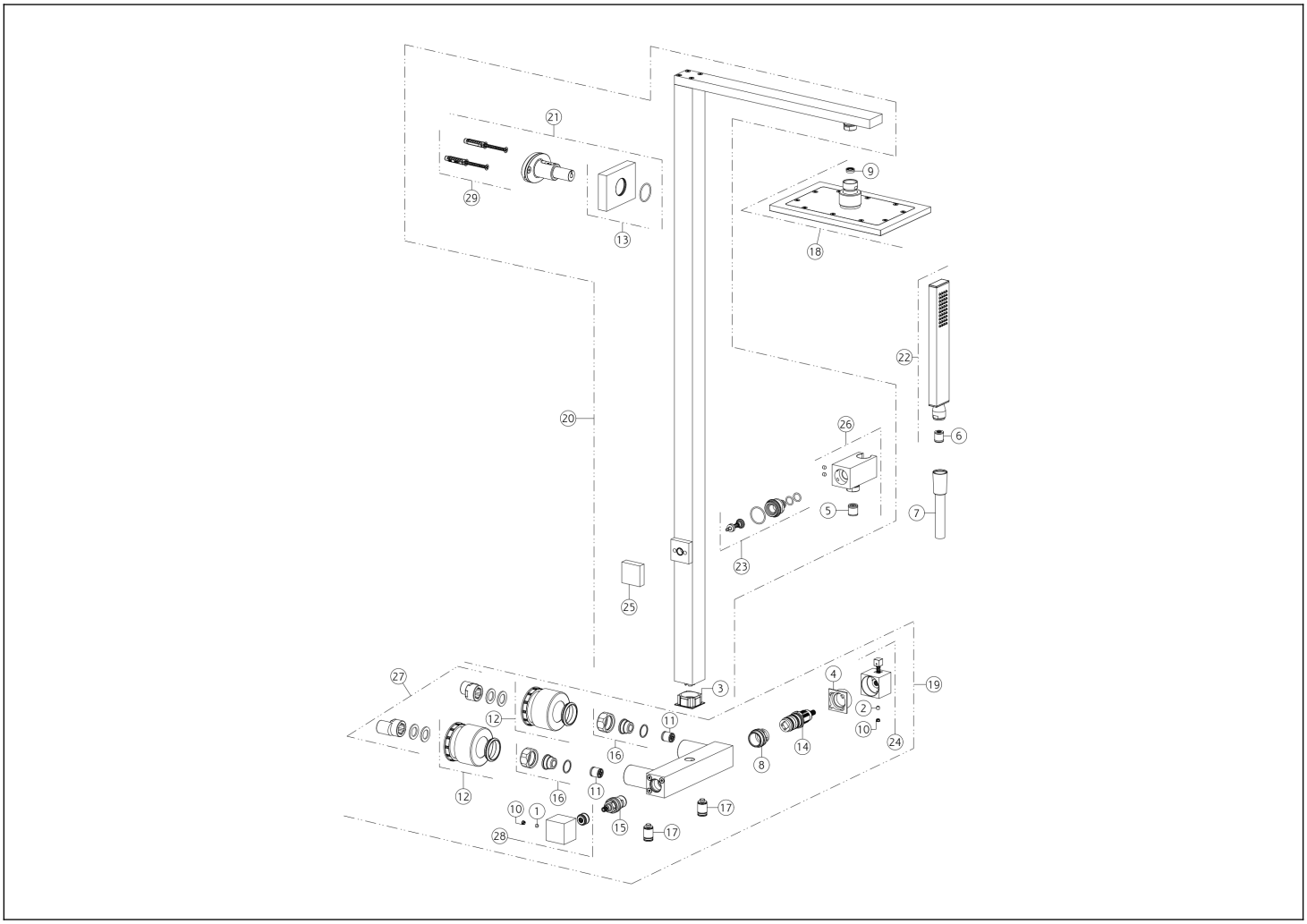

N°	Code	Beschreibung
1	SP00137	SCHRAUBE
2	SP00610	SCHRAUBE
3	SP03841	ANTI-REIBUNGS-BUCHSE
4	SP03843	INDIKATOR-RING
5	SP00014	RÜCKSCHLAGVENTIL
6	SP00900	STRÖMUNGS-REGULATOR
7	PF01637	SCHLAUCH
8	SP01185	BEFESTIGUNGSRINGMUTTER
9	SP03775	STRÖMUNGS-REGULATOR
10	SP00002	SCHRAUBENABDECKUNG
11	SP01183	RÜCKSCHLAGVENTIL
12	SP01009	DECKEL
13	SP03837	DECKEL
14	SP01184	THERMOSTATISCHE KARTUSCHE
15	SP00129	KOPFVENTIL

N°	Code	Beschreibung
16	SP00015	BEFESTIGUNGSSATZ
17	SP01003	FILTER
18	SP03839	DUSCHKOPF
19	SP03844	THERMOSTATISCHER
20	SP03848	KÖRPER
21	SP03838	BEFESTIGUNGSSATZ
22	PF20154	HANDBRAUSE
23	SP03845	UMSTELLUNG
24	SP01189	GRIFF
25	SP03840	KNOPF
26	SP03847	FESTER HANDBRAUSEHAKEN
27	SP00017	EXZENTRISCHES GELENK
28	SP03842	GRIFF
29	SP03846	STECKER
30	SP01271	BEFESTIGUNGSSATZ

Gessi S.p.A. Parco Gessi, 13037 Serravalle Sesia (Vercelli) Italien Tel. +39 0163 454111 Fax. +39 0163 453150 - www.gessi.com - gessi@gessi.it Die vorliegende Zeichnung darf ohne schriftliche Genehmigung der GESSI S.p.A. nicht veröffentlicht oder vervielfältigt werden. Copyright GESSI S.p.A.