GESSI

23447

GPF2344710000G000

RETTANGOLO

fecha de validez
≥ 11/2009



Columna de ducha TERMOSTATICA de pared, desviador automatico, flexible 1,50 m y maneral de ducha antical

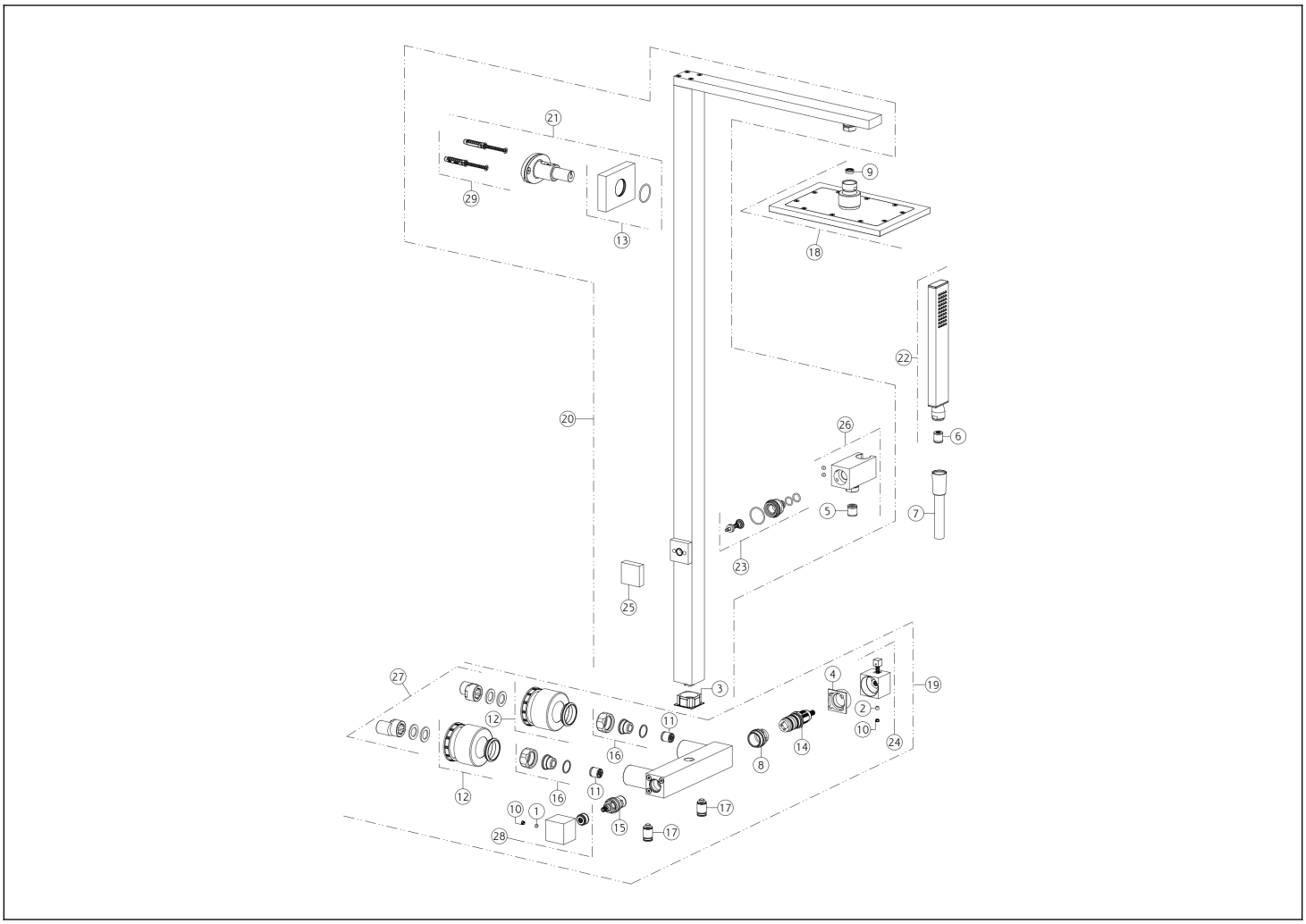

N°	Código	Descripción
1	SP00137	TORNILLO
2	SP00610	TORNILLO
3	SP03841	BUJE ANTIFRICCIÓN
4	SP03843	ANILLO INDICADOR
5	SP00014	VÁLVULA ANTIRRETORNO
6	SP00900	REGULADOR DE FLUJO
7	PF01637	MANGUERA
8	SP01185	TUERCA ANULAR DE FIJACIÓN
9	SP03775	REGULADOR DE FLUJO
10	SP00002	TAPA DE TORNILLO
11	SP01183	VÁLVULA ANTIRRETORNO
12	SP01009	CUBRIR
13	SP03837	CUBRIR
14	SP01184	CARTUCHO TERMOSTÁTICO
15	SP00129	VÁLVULA DE DIRECCIÓN

N°	Código	Descripción
16	SP00015	SET DE FIJACIÓN
17	SP01003	FILTRO
18	SP03839	DUCHA
19	SP03844	MEZCLADOR TERMOSTÁTICO
20	SP03848	CUERPO
21	SP03838	SET DE FIJACIÓN
22	PF20154	DUCHA DE MANO
23	SP03845	DESVIADOR
24	SP01189	ASA
25	SP03840	PERILLA
26	SP03847	GANCHO FIJO PARA DUCHA DE MANO
27	SP00017	ARTICULACIÓN EXCÉNTRICA
28	SP03842	ASA
29	SP03846	TAPÓN
30	SP01271	SET DE FIJACIÓN

Gessi S.p.A. Parco Gessi, 13037 Serravalle Sesia (Vercelli) Italia Tel. +39 0163 454111 Fax. +39 0163 453150 - www.gessi.com - gessi@gessi.it El presente diseño, de conformidad con la legislación vigente, no puede hacerse público ni reproducirse sin la autorización por escrito de GESSI S.p.A. Copyright GESSI S.p.A.