GESSI

23447

GPF2344710000G000

RETTANGOLO

date de validité
≥ 11/2009



Mitigeur thermostatique mural avec pomme de douche, inverseur automatique, flexibles 1,50 m et douchette anticalcaire.

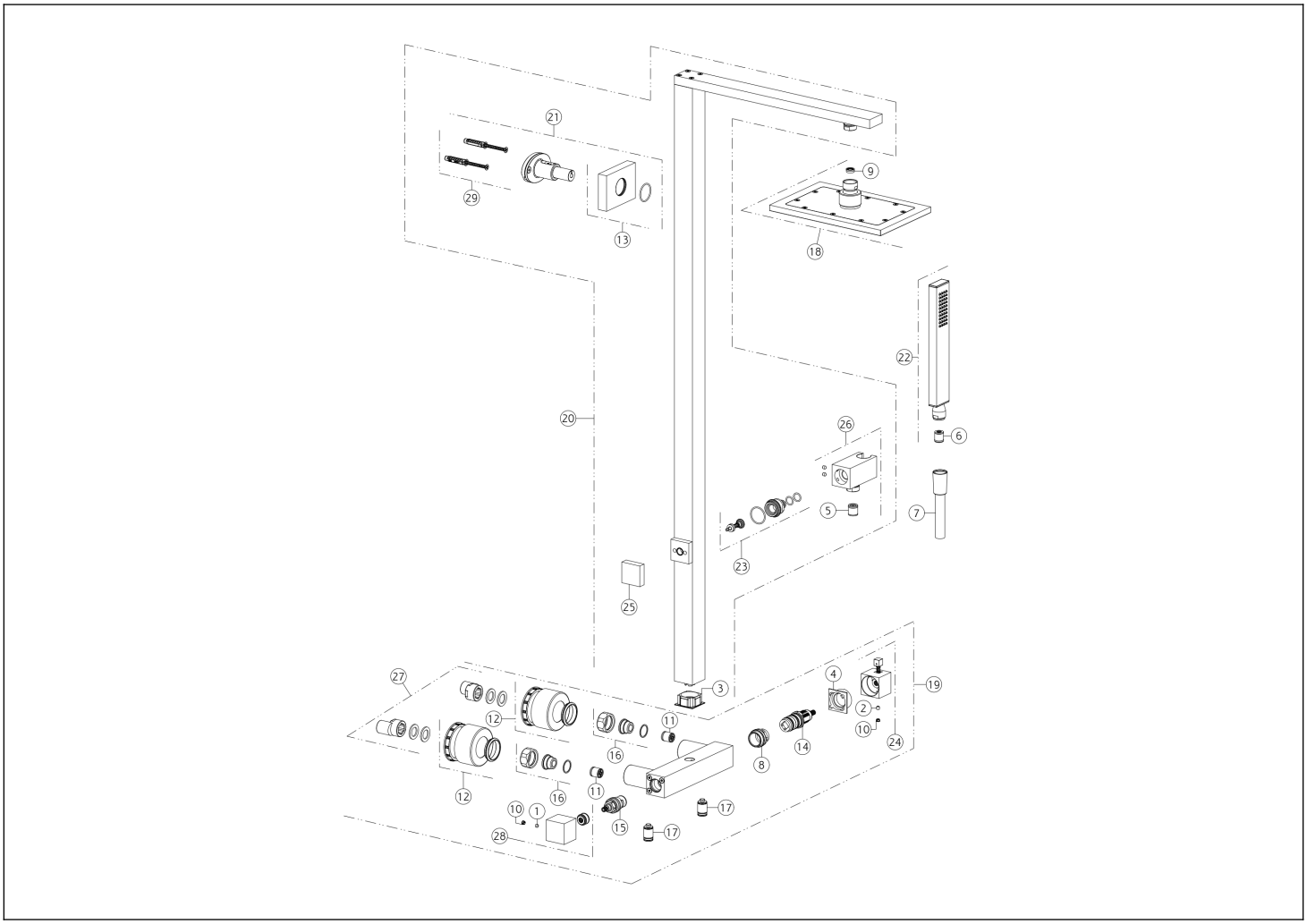

N°	Code	Description
1	SP00137	VIS
2	SP00610	VIS
3	SP03841	DOUILLE ANTIFRICTION
4	SP03843	ANNEAU INDICATEUR
5	SP00014	CLAPET ANTI-RETOUR
6	SP00900	RÉGULATEUR DE DÉBIT
7	PF01637	TUYAU
8	SP01185	BAGUE DE FIXATION
9	SP03775	RÉGULATEUR DE DÉBIT
10	SP00002	COUVERCLE DE VIS
11	SP01183	CLAPET ANTI-RETOUR
12	SP01009	COUVRIR
13	SP03837	COUVRIR
14	SP01184	CARTOUCHE THERMOSTATIQUE
15	SP00129	SOUPAPE DE TÊTE

N°	Code	Description
16	SP00015	KIT DE FIXATION
17	SP01003	FILTRE
18	SP03839	POMME
19	SP03844	MITIGEUR THERMOSTATIQUE
20	SP03848	CORPS
21	SP03838	KIT DE FIXATION
22	PF20154	DOUCHETTE
23	SP03845	INVERSEUR
24	SP01189	MANCHE
25	SP03840	POMMEAU
26	SP03847	CROCHET DE DOUCHETTE FIXE
27	SP00017	ARTICULATION EXCENTRIQUE
28	SP03842	MANCHE
29	SP03846	BOUCHON
30	SP01271	KIT DE FIXATION

Gessi S.p.A. Parco Gessi, 13037 Serravalle Sesia (Vercelli) Italie Tél. +39 0163 454111 Fax. +39 0163 453150 - www.gessi.com - gessi@gessi.it Conformément à la loi, le présent dessin ne peut être rendu public ni reproduit sans l'autorisation écrite de GESSI S.p.A. Copyright GESSI S.p.A.