GESSI

23447

GPF2344710000G000

RETTANGOLO

data di validità
≥ 11/2009



Miscelatore Termostatico a parete con soffione, deviatore automatico bagno/doccia, flessibile 1,50 e doccetta anticalcare

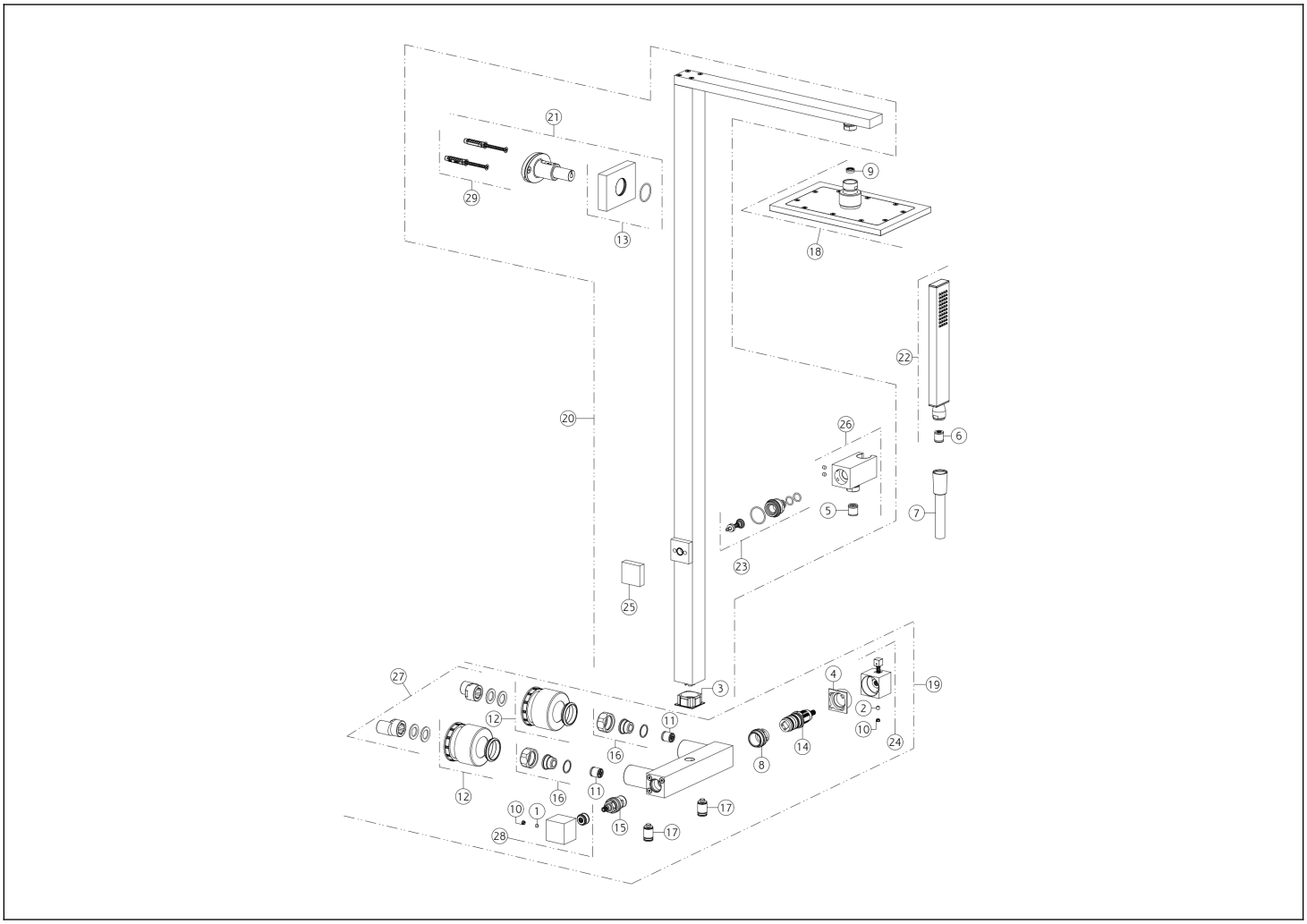

N°	Codice	Descrizione
1	SP00137	GRANO
2	SP00610	GRANO
3	SP03841	BOCCOLA ANTIFRIZIONE
4	SP03843	ANELLO INDICATORE
5	SP00014	VALVOLA DI NON RITORNO
6	SP00900	VALVOLA LIMITATRICE DI PORTATA
7	PF01637	FLESSIBILE
8	SP01185	GHIERA SERRAGGIO CARTUCCIA
9	SP03775	VALVOLA LIMITATRICE DI PORTATA
10	SP00002	TAPPINO COPRI GRANO
11	SP01183	VALVOLA DI NON RITORNO
12	SP01009	ROSONE
13	SP03837	ROSONE
14	SP01184	CARTUCCIA TERMOSTATICA
15	SP00129	VITONE

N°	Codice	Descrizione
16	SP00015	SET DI FISSAGGIO
17	SP01003	FILTRO
18	SP03839	SOFFIONE
19	SP03844	MISCELATORE TERMOSTATICO
20	SP03848	CORPO
21	SP03838	SET DI FISSAGGIO
22	PF20154	DOCCETTA
23	SP03845	DEVIATORE
24	SP01189	MANIGLIA
25	SP03840	POMOLO
26	SP03847	SUPPORTO DOCCETTA FISSO
27	SP00017	RACCORDO ECCENTRICO
28	SP03842	MANIGLIA
29	SP03846	TAPPO
30	SP01271	SET DI FISSAGGIO

Gessi S.p.A. Parco Gessi, 13037 Serravalle Sesia (Vercelli) Italia Tel.+39 0163 45411 Fax.+39 0163 453150 - www.gessi.com - gessi@gessi.it Il presente disegno a termine di legge non puo' essere reso pubblico o riprodotto senza l'autorizzazione scritta della GESSI S.p.A. copyright GESSI S.p.A.