GESSI

24961

GPF24961000000G000

RETTANGOLO

date de validité
≥ 11/2020



Partie apparente pour mitigeur bain-douche sur pied avec douchette et flexible.

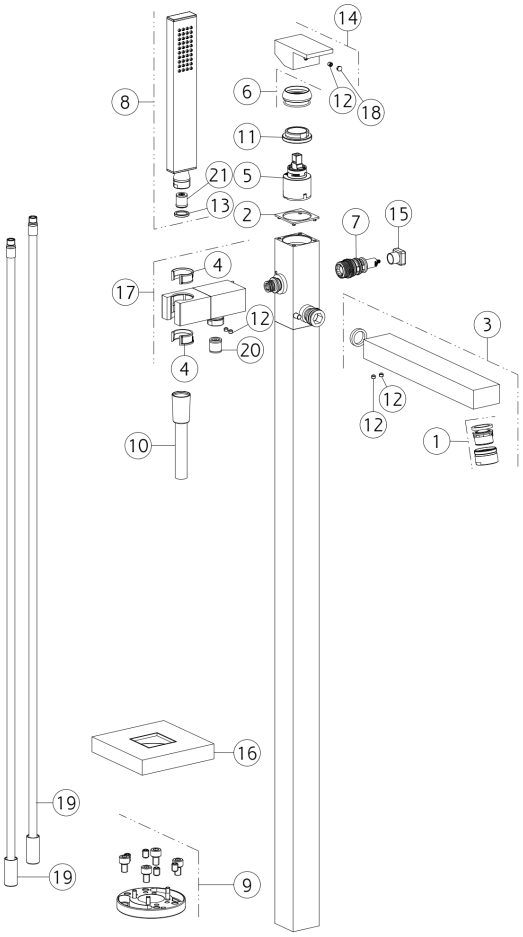

N°	Code	Description
1	SP00853	MOUSSEUR COMPLET
2	SP01209	BAGUE INDICATRICE
3	SP01246	BEC COMPLET
4	SP03654	BAGUE
5	SP00013	CARTOUCHE
6	SP00565	CACHE-ÉCROU
7	SP01296	INVERSEUR À TIRER
8	PF20154	DOUCHETTE
9	SP00082	BRIDE
10	PF01637	FLEXIBLE
11	SP00023	ÉCROU DE SERRAGE DE CARTOUCHE

N°	Code	Description
12	SP00137	VIS SANS TÊTE
13	SP00243	JOINT
14	SP01202	MANETTE
15	SP01177	BOUTON
16	SP01252	ROSACE
17	SP03299	SUPPORT DUPLEX
18	SP00002	BOUCHON CACHE-VIS SANS TÊTE
19	SP00083	PETIT TUBE
20	SP00014	CLAPET ANTI-RETOUR
21	SP00900	VANNE LIMITEUSE DE DÉBIT

Gessi S.p.A. Parco Gessi, 13037 Serravalle Sesia (Vercelli) Italie Tél. +39 0163 454111 Fax. +39 0163 453150 - www.gessi.com - gessi@gessi.it Conformément à la loi, le présent dessin ne peut être rendu public ni reproduit sans l'autorisation écrite de GESSI S.p.A. Copyright GESSI S.p.A.