GESSI

24961

GPF24961000000G000

RETTANGOLO

data di validità
≥ 11/2020



Parte esterna per piantana esterno vasca con doccetta e deviatore automatico

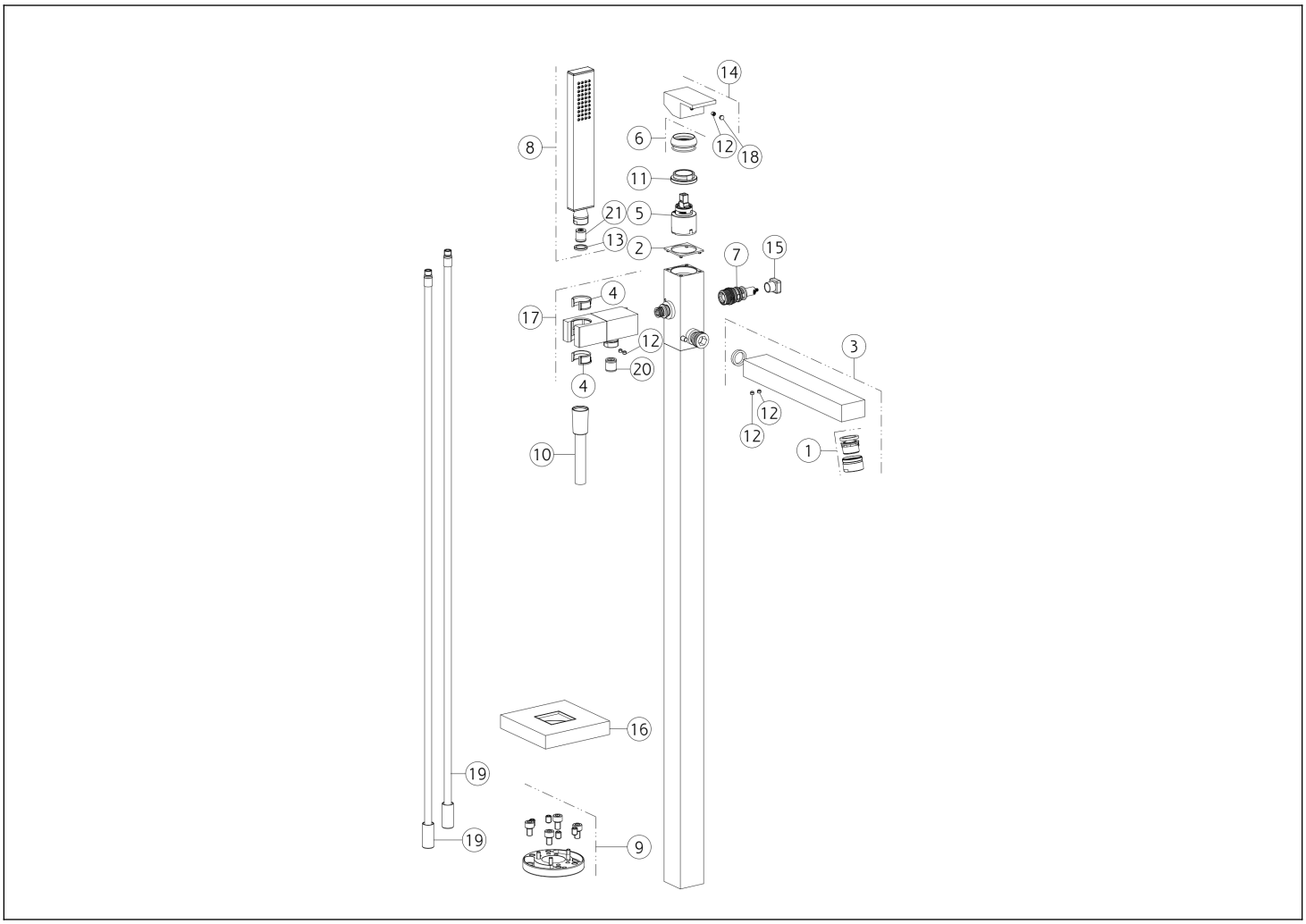

N°	Codice	Descrizione
1	SP00853	AERATORE COMPLETO
2	SP01209	ANELLO INDICATORE
3	SP01246	BOCCA COMPLETA
4	SP03654	BOCCOLA
5	SP00013	CARTUCCIA
6	SP00565	COPRIGHIERA
7	SP01296	DEVIATORE A TIRARE
8	PF20154	DOCCETTA
9	SP00082	FLANGIA
10	PF01637	FLESSIBILE
11	SP00023	GHIERA SERRAGGIO CARTUCCIA

N°	Codice	Descrizione
12	SP00137	GRANO
13	SP00243	GUARNIZIONE
14	SP01202	MANIGLIA
15	SP01177	POMOLO
16	SP01252	ROSONE
17	SP03299	SUPPORTO DUPLEX
18	SP00002	TAPPINO COPRI GRANO
19	SP00083	TUBETTO
20	SP00014	VALVOLA DI NON RITORNO
21	SP00900	VALVOLA LIMITATRICE DI PORTATA

Gessi S.p.A. Parco Gessi, 13037 Serravalle Sesia (Vercelli) Italia Tel.+39 0163 454111 Fax.+39 0163 453150 - www.gessi.com - gessi@gessi.it Il presente disegno a termine di legge non puo' essere reso pubblico o riprodotto senza l'autorizzazione scritta della GESSI S.p.A. copyright GESSI S.p.A.